Завантажено з e27.com.ua

Kanlux

ALER JQ-30
ZONA JQ-37

GB
DE
FR
ES
IT
DK
NL
SE
FI
NO
PL
CZ
SK
HU
RO/MD
GR
MK
SI
RS/HR
BG
RU/BY
UA
LT
LV
EE

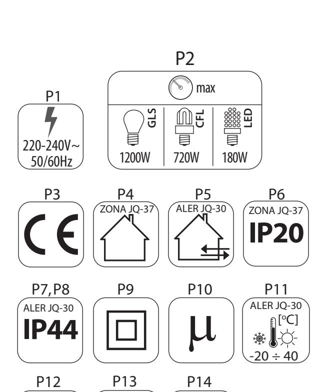

www.kanlux.com

2016/06-1 @FL v2

GB

INTENDED USE / APPLICATION
Product designed for the use in households and for other similar general applications.
MOUNTING
Read the manual before mounting. Mounting should be performed by an appropriately qualified person. Any activities to be done with disconnected power supply. Exercise particular caution. Mounting diagram: see pictures. Do not exceed the maximum load power of the sensor: see pictures. Mount the product in such a way that ensures the operating area of the sensor to be directed horizontally against the moving object. Check for proper mechanical fastening and connection to electrical power prior to first use. The product can be connected to a supply network which meets energy quality standards as prescribed by law. To maintain the proper IP protection level, the right diameter of the power cable should be selected for the cable gland used in the product. Technical changes reserved.
FUNCTIONAL CHARACTERISTICS
(ZONA JQ-37) Product for indoor use. (ALER JQ-30) Product can be used either indoors or outdoors. Product automatically lights up when moving objects are detected. Product offers the possibility of adjusting operation time (TIME) and frequency (LUX).
USAGE GUIDELINES / MAINTENANCE
Any maintenance work must be done when the product is disconnected from power supply. Clean only with soft and dry cloths. Do not use chemical detergents. Do not cover the product. Product must not be used in unfavourable environment, e.g. dust, moisture,water, vibrations, etc. Mount the product far from heat sources. Product compatible with LEDs or LED light bulbs. Product is also compatible with fluorescent lamps, and their wear may depend on the type of the lamp. Moving object (e.g. vehicles) may cause random activation of the sensor. In the area of strong electromagnetic interference the functioning of the product may be disrupted. Product not appropriate for industrial purposes.
EXPLANATIONS OF SYMBOLS USED
P1: Rated voltage, frequency.
P2: Maximum power.
P3: Product meets the requirements of EU directives.
P4: Use only indoors.
P5: (ALER JQ-30) Product can be used either indoors or outdoors.
P6: Protection against solid foreign objects bigger than 12mm provided.
P7: Protection against solid foreign objects bigger than 1,0mm provided.
P8: Protection against splashing water provided.
P9: Class II.
A product in which protection against electric shock is provided not only through basic insulation, but also double or reinforced insulation.
P10: Micro-gap between transmitter contacts.
P11: Environmental operating temperature range that the product can be exposed to.
P12: This symbol means that the product can be installed and operated in/on a surface made of materials which are normally flammable.
P13: Certificate of Conformity confirming the quality of production in accordance with approved standards on the territory of the Customs Union.
ENVIRONMENTAL PROTECTION
Keep your environment clean. Segregation of post-packaging waste is recommended.
P14: This labelling indicates the requirement to selectively collect waste electronic and electrical equipment. Products labelled in this way must not be disposed of in the same way as other waste under the threat of a fine. These products may be harmful to the natural environment and health, and require a special form of recycling/ neutralising.
COMMENTS/GUIDELINES
Failure to follow these instructions may result in e.g. fire, burns, electrical shock, physical injury and other material and non-material damage. For more information about Kanlux products visit www.kanlux.com
Kanlux SA shall not be responsible for any damage resulting from the failure to follow these instructions.
Kanlux SA reserves the right to make changes in the manual - the current version can be downloaded at www.kanlux.com.

DE

VERWENDUNG / ANWENDUNG
Produkt für die Verwendung in Haushalten und zur allgemeinen Verwendung.
MONTAGE
Lesen Sie vor der Montage die Anleitung. Die Montage sollte von einer Person durchgeführt werden, welche die erforderliche Befugnis hat. Alle Tätigkeiten sind bei abgeschalteter Energieversorgung durchzuführen. Besondere Vorsicht ist zu wahren. Montageschema: s. Zeichnungen. Die maximale Belastung des Sensors nicht überschreiten: s. Zeichnungen. Das Produkt muss so montiert werden, dass das Wirkfeld des Sensor quer bezüglich des sich bewegenden Objekts ausgerichtet ist.Vor der Inbetriebnahme muss die ordnungsgemäße mechanische Befestigung und der elektrische Anschluss geprüft werden. Das Produkt kann an ein Elektrizitätsnetz angeschlossen werden, das die gesetzlich festgelegten Energiestandards erfüllt. Für die Einhaltung der richtigen IP-Schutzart passen Sie den Durchmesser der Speiseleitung an den Durchmesser der im Produkt verwendeten Durchführungstülle an. Technische Änderungen vorbehalten.
FUNKTIONELLE EIGENSCHAFTEN
(ZONA JQ-37) Produkt zur Verwendung im Innenbereich. (ALER JQ-30) Produkt zur Verwendung im Innen- und/oder Außenbereich. Das Produkt schaltet die Beleuchtung unter dem Einfluss sich bewegender Objekte ein/aus. Das Produkt besitzt die Möglichkeit, die Wirkdauer (TIME) und Empfindsamkeit (LUX) zu regulieren.
BETRIEBSHINWEISE / WARTUNG
Die Wartung bei abgeschalteter Energieversorgung durchführen. Nur mit weichen und trockenen Stoffen säubern. Keine chemischen Reinigungsmittel verwenden. Das Produkt nicht bedecken. Das Produkt darf an keinem Ort benutzt werden, an dem ungünstige Umgebungsbedingungen herrschen, z.B. Staub, Feinstaub, Wasser, Feuchtigkeit, Vibrationen u.ä. Das Produkt nicht in der Nähe von Wärmequellen montieren. Das Produkt ist für die Verwendung mit Glühbirnen oder LED-Dioden vorgesehen. Das Produkt kann auch mit Leuchtstofflampen zusammenarbeiten, jedoch mit der Einschränkung, dass es abhängig vom Typ der Leuchtstofflampe zu deren schnellerem Verschleiß kommen kann. Sich bewegende Objekte (z.B. Autos) können eine zufällige Aktivierung des Sensor auslösen. Unter dem Einfluss starker elektromagnetischer Störungen kann es zu Störungen bei der Arbeit des Produkts kommen. Das Produkt ist nicht für den Industriegebrauch bestimmt.
ERLÄUTERUNGEN ZU DEN VERWENDETEN MARKIERUNGEN UND SYMBOLEN
P1: Nennspannung, Frequenz.
P2: Maximale Leistung.
P3: Das Produkt erfüllt die Anforderungen der EU-Richtlinien.
P4: Nur für die Verwendung im Innenbereich.
P5: (ALER JQ-30) Verwendung im Innen- und Außenbereich.
P6: Geschützt gegen feste Fremdkörper mit mehr als 12mm Durchmesser.
P7: Geschützt gegen feste Fremdkörper mit mehr als 1,0mm Durchmesser.
P8: Geschützt gegen Spritzwasser.
P9: Klasse II.
Produkt, bei dem als Schutz vor elektrischem Schlag außer der Grundisolierung auch eine doppelte oder verstärkte Isolierung verwendet wird.
P10: Mikropause zwischen den Kontakten des Relais.
P11: Umgebungstemperaturbereich, dem das Produkt ausgesetzt werden kann.
P12: Das Symbol bedeutet, dass das Produkt auf einer Unterlage aus normal brennbarem Material installiert und verwendet werden kann.
P13: Zertifikat über Konformität der Produktionsqualität mit den anerkannten Standards auf dem Gebiet der Zollunion
UMWELTSCHUTZ
Auf Sauberkeit und die Umwelt achten. Wir empfehlen die Trennung der Verpackungsabfälle.
P14: Diese Kennzeichnung weist auf die Notwendigkeit hin, gebrauchte elektrische und elektronische Geräte selektiv zu sammeln. Solche gekennzeichneten Produkte dürfen nicht zusammen mit normalem Müll entsorgt werden.
Bei Zuwiederhandlung droht eine Geldstrafe. Diese Produkte können schädlich für die Umwelt und die menschliche Gesundheit sein und erfordern eine spezielle Form der Umwandlung / der Rückgewinnung / des Recyclings / der Unschädlichbarmachung.
ANMERKUNGEN / HINWEISE
Die Nichtbeachtung der Empfehlungen der vorliegenden Hinweise kann u.a. zu Bränden, Verbrennungen, Stromschlägen, physischen Verletzungen und anderen materiellen und immateriellen Schäden führen. Zusätzliche Informationen zu den Produkten der Marke Kanlux sind auf der Seite www.kanlux.com erhältlich.
Kanlux SA haftet nicht für Schäden, die aus dem Nichtbeachten der Empfehlungen der vorliegenden Hinweise resultieren.
Die Firma Kanlux SA behält sich das Recht vor, Änderungen an der Bedienungsanleitung einzuführen - die aktuelle Version zum Herunterladen auf www.kanlux.com.

FR

DESTINATION / APPLICATION
Produit destiné à l'utilisation dans les ménages et aux destinations générales.
INSTALLATION
Avant de commecner l'installation lisez le mode d'emploi. Installation doit être éffectuée par une personne possédant les certificats d'aptitude convenables.Toutes les opérations doivent être éffectuées avec la tension débranchée. Il faut rester très prudent. Schéma de l'installation : voir les images. Ne pas dépasser la puissance maxi. de la charge du capteur: voir les images. Mettre en place le produit de façon à ce que le champ de fonctionnement du capteur soit orienté en travers par rapport à l'objet en mouvement. Avant la première mise en marche il faut s'assurer si le fixage mecanique est correct aisni que la connection électrique. Produit peut être branché au réseau d'alimentation qui est conforme aux standards de qualité d'energie définis par la loi. Pour maintenir le niveau approprié IP, le diamètre du câble d'alimentation doit être adapté au diamètre de la bobine de réactance utilisée dans le produit. Modifications techniques réservées.
CARACTERISTIQUES FONCTIONELLES
(ZONA JQ-37) Utiliser le produit uniquement à l'intérieur des locaux. (ALER JQ-30) Utiliser le produit à l'intérieur et/ou à l'extérieur des locaux. Produit allume et éteint automatiquement l'éclairage suite au mouvement des objets. Produit possède la possibilité du réglage du temps de fonctionnement (TIME) et sensibilité (LUX).
RECOMMENDATIONS D'EXPLOITATION / MAINTENANCE
Maintenance doit être effectuée avec l'alimentation débranchée. Nettoyer uniquement avec les tissus secs et delicats. On ne peut pas utiliser les produits nettoyants chimiques. Ne pas couvrir le produit. Produit ne peut pas être utilisé dans l'endroit aux conditions défavorables par exemple: poussière, eau, humidité, vibrations etc. Mettre en place le produit loin des sources de chaleur. Produit est destiné à fonctionner avec les ampoules ou diodes LED. Produit peut aussi fonctionner avec les tubes fluorescents mais en fonction de type de tube fluorescent sa détérioration peut être plus rapide. Objets en mouvement (p. ex. voitures) peuvent entraîner l'activation instantanée du capteur. Dans la zone de l'influence de fortes perturbations électromagnétiques le disfonctionnement du produit peut survenir.
Le produit n'est pas destiné à des fins industrielles.
EXPLICATION DES MARQUAGES ET DES SYMBOLES UTILISES
P1: Tension nominale, fréquence.
P2: Puissance maximale.
P3: Produit conforme aux Directives de lUnion Européenne (UE).
P4: Utiliser uniquement à l'intérieur des locaux.
P5: (ALER JQ-30) On peut utiliser à l'intérieur et à l'extérieur des locaux.
P6: Protection contre les états solides dépassant 12mm.
P7: Protection contre les états solides dépassant 1,0mm.
P8: Protection contre les giclées d'eau.
P9: 2ème classe.
Produit où la protection contre la commotion électrique est assurée, outre l'isolement de base, l'isolement double ourenforcé appliqué.
P10: "Micro-écart" entre les contacts du conducteur.
P11: Etendue de la temperature de l'environnement à laquelle peut être exposé le produit.
P12: Symbole signifie la possibilité de l'installation et de l'utilisation du produit dans/sur le sous-sol en materiel normalement combustible.
P13: Certificat de conformité validant la qualité de la production avec les normes approuvées sur le territoire de l'Union douanière
PROTECTION DE L'ENVIRONNEMENT
Gardez la propreté et protégez l'environnement. La segrégation des déchets d'emballage est recommandée.
P14: Ce marquage indique la nécessité de la collecte selective des appareils électriques et électroniques usés. Les produits marqués de cette façon ne peuvent pas, sous la peine d'amende, être jetés aux poubelles avec les déchets ordinaires. Ces produits peuvent être nuisibles pour l'environnement et pour la santé des hommes, il exigent les formes spéciales de la transformation / de la récupération / du recyclage et de la neutralisation.
REMARQUES / INDICATIONS
La non observation des indications du présent ,ode d'emploi peut entraîner par exemple aux incendies, aux brûlures, à la commotion électrique, aux lésions physiques et aux autres dommages matériels et immateriels.
Les informations supplémentaires concérnant les produits de la marque Kanlux sont accessibles sur le site : www.kanlux.com
Kanlux SA n'encourt pas de responsabilité pour les dommages résultant de la non observation du présent mode d'emploi.
La société Kanlux SA se réserve le droit d'apporter des modifications à l'instruction - la version actuelle peut être téléchargée à partir du site www.kanlux.com.

ES

DESTINACIÓN/USO
Producto destinado a uso doméstico y de uso general.
INSTALACIÓN
Antes de empezar la instalación lea la instrucción. La instalación debe se realizada por una persona autorizada. Todas las tareas deben ser ejecutadas con la alimentación desconectada. Hay que tener máximo cuidado. Esquema de instalación: véase los dibujos. No sobrepasar la potencia máxima de la carga del captador: véase los dibujos. El producto debe instalarse de tal manera que el campo del captador sea orientado transversalmente para con el objeto que se mueve. Antes de empezar el primer uso hay que asegurarse que la fijación mecánica y conexión eléctrica son correctas. El producto puede ser conectado con la red de alimentación que cumpla con los estándares de calidad de energía definidos en la normativa vigente. Para mantener el grado IP correcto se debe seleccionar el diámetro del cable de alimentación según el diámetro del prensaestopas en el producto. Cambios técnicos reservados.
DATOS DE FUNCIONAMIENTO
(ZONA JQ-37) Usar el producto dentro de los locales. (ALER JQ-30) Usar el producto dentro y/o fuera de los locales. El producto automáticamente enciende y apaga la luz bajo la influencia de objetos en movimiento. El producto tiene posibilidad de ajuste del tiempo de acción (TIME) y de sensibilidad (LUX).
RECOMENDACIONES DE EXPLOTACIÓN / MANTENIMIENTO
Ejecutar los trabajos de mantenimiento con la alimentación desconectada. Limpiar sólo con un paño suave y seco. No usar productos químicos de limpieza. No tapar el producto. No usar el producto en los lugares en los cuales hay condiciones ambientales desfavorables, por ejemplo el polvo, agua, humedad, vibraciones, etc. Instalar el producto lejos de los fuentes de calor.El producto destinado a trabajar con las bombillas o con los diodos LEDEl producto puede también trabajar con las lámparas fluorescentes, pero puede causar su gasto más rápido en función del tipo de esta lámpara. Los objetos que se mueven (por ejemplo los coches) pueden activar accidentalmente el sensor. En el área de la actividad de fuertes perturbaciones electromagnéticas pueden aparecer perturbaciones en el trabajo del producto.
El producto no está destinado para el uso industrial.
EXPLICACIÓN DE SIGNOS Y SÍMBOLOS USADOS
P1: Tensión nominal, frecuencia.
P2: Potencia máxima.
P3: El producto cumple los requisitos de las Directivas de la Unión Europea (UE) aplicables.
P4: Usar sólo en el interior de locales/habitaciones.
P5: (ALER JQ-30)Uso en el interior y fuera de locales/habitaciones.
P6: Protección contra cuerpos sólidos superiores a 12 mm.
P7: Protección contra cuerpos sólidos superiores a 1,0 mm.
P8: Protección contra el agua que salpica.
P9: Clase II. El producto en el cual la protección contra la descarga eléctrica cumple, aparte del aislamiento básico, el aislamiento doble o reforzado. "
P10: Microdistancia entre los contactos del conmutador.
P11: El alcance de temperatura del ambiente, al cual el producto puede ser expuesto.
P12: El símbolo significa la posibilidad de instalar y usar el producto sobre una superficie del material que se quema normalmente.
P13: Certificado de Conformidad que confirma la calidad de la producción según las normas aprobadas en el territorio de la Unión Aduanera
PROTECCIÓN DEL MEDIO AMBIENTE
Cuida la limpieza y el medio ambiente. Recomendamos la clasificación de deshechos que quedan de empaquetamiento.
P14: Esta señalización significa la necesidad de colección clasificada del equipo eléctrico y electrónico usado. Los productos con tal enmarcación no se debe tirar a la basura común so pena de multa, junto con otros deshechos. Estos productos pueden ser dañinos para el medio ambiente y la salud humana, requieren una forma especial de tratamiento / recuperación / reciclaje / neutralización.
NOTAS / INDICACIONES
La inobservación de estas recomendaciones puede provocar, por ejemplo, un incendio, quemaduras, descargas eléctricas, lesiones físicas y otros daños materiales y no materiales.
Informaciones adicionales sobre los productos de Kanlux se encuentran en la siguiente página web: www.kanlux.com
Kanlux SA no es responsable de los efectos que se desprenden de la inobservación de recomendaciones de esta instrucción.
La empresa Kanlux SA se reserva el derecho de introducir modificaciones en el manual. La versión actual a descargar en la página web www.kanlux.com

IT

DESTINAZIONE / USO
Prodotto destinato all'uso in ambito domestico e in ambiti generali.
ASSEMBLAGGIO
Prima di procedere con l'assemblaggio si prega di consultare le istruzioni. L'assemblaggio deve essere effettuato da una persona con appropriata competenza. Eseguire qualsiasi operazione con l'alimentazione disinserita. E' necessario adottare particolare cautela. Schema di assemblaggio: vedi illustrazioni. Non superare il carico massimo di potenza del sensore: vedi illustrazioni. Il prodotto deve essere montato in modo che il campo d'azione del sensore sia diretto trasversalmente rispetto all'oggetto in movimento. Prima del primo utilizzo, occorre accertarsi che il fissaggio meccanico e il cablaggio elettrico siano corretti. Il prodotto può essere collegato ad una rete d'alimentazione che soddisfi gli standard di qualità energetici definiti dalla legislazione. Per garantire un adeguato grado di protezione IP, adattare il diametro del conduttore di alimentazione al diametro del passacavo installato nel prodotto. Modifiche tecniche riservate.
CARATTERISTICHE FUNZIONALI
(ZONA JQ-37) Prodotto da utilizzare in ambienti interni. (ALER JQ-30) Prodotto da utilizzare in ambienti interni e/o all'esterno. Il prodotto accende e spegne automaticamente la luce sotto l'influenza di oggetti in movimento. Il prodotto ha la possibilità di programmare il tempo di funzionamento (TIME) e la sensibilità (LUX)
RACCOMANDAZIONI D'USO E MANUTENZIONE
Eseguire la manutenzione solo con l'alimentazione disinserita. Pulire esclusivamente con un panno delicato e asciutto. Non utilizzare detergenti chimici. Non coprire il prodotto. Non utilizzare il prodotto in luoghi con avverse condizioni ambientali, quali sporco, polvere, acqua, umidità, vibrazioni, ecc. Montare il prodotto lontano da fonti di calore. Prodotto destinato all'uso coordinato con lampadine o LED. Il prodotto può inoltre funzionare in abbinamento a lampade fluorescenti, con l'avvertenza che, a seconda del tipo di lampade fluorescenti, se ne può causare un'usura più veloce. Oggetti in movimento (ad esempio, autovetture) possono causare l'attivazione accidentale del sensore. Sotto l'azione di forti interferenze elettromagnetiche possono verificarsi alterazioni nel funzionamento del prodotto. Il prodotto non è destinato a scopi industriali.
SPIEGAZIONE DELLE INDICAZIONI E DEI SIMBOLI USATI
P1: Tensione nominale, frequenza.
P2: Potenza massima.
P3: Il prodotto soddisfa i requisiti delle Direttive dell'Unione Europea (UE).
P4: Utilizzare solo in ambienti interni.
P5: (ALER JQ-30) Utilizzabile in ambienti interni e all'esterno.
P6: Protezione contro i corpi solidi superiori a 12mm.
P7: Protezione contro i corpi solidi superiori a 1,0mm.
P8: Protezione contro i getti d'acqua.
P9: Classe II. Prodotto in cui la protezione contro la folgorazione è realizzata, oltre che con l'isolamento di base, con l'applicazione di un isolamento doppio o rinforzato.
P10: Distanza tra i contatti del relè.
P11: Intervallo di temperature ambiente a cui il prodotto può essere esposto.
P12:Il simbolo indica la possibilità di installazione e utilizzo del prodotto su una base di materiale normalmente infiammabile.
P13: Certificato di Conformità attestante la confromità della qualità di produzione alle norme approvate sul territorio dell'Unione Doganale.
PROTEZIONE AMBIENTALE
Prenditi cura della pulizia e dell'ambiente. Si consiglia la differenziazione degli imballaggi da smaltire
P14: Questa etichetta indica la necessità di raccolta differenziata dei rifiuti di apparecchiature elettriche ed elettroniche. I prodotti con questa etichetta, a pena di ammenda, non possono essere. Smaltiti nella spazzatura ordinaria insieme ad altri rifiuti. Questi prodotti possono essere dannosi per l'ambiente e la salute umana, e richiedono particolari forme di trattamento / recupero / riciclaggio / neutralizzazione.
AVVERTENZE / SUGGERIMENTI
Non attenendosi alle raccomandazioni di queste istruzioni si possono provocare, ad esempio, incendi, scottature, scosse elettriche, lesioni fisiche e altri danni materiali e immateriali.
Ulteriori informazioni sui prodotti con marchio Kanlux sono disponibili all'indirizzo: www.kanlux.com
Kanlux SA non si assume alcuna responsabilità per le conseguenze scaturenti dall'inosservanza delle prescrizioni contenute in queste istruzioni.
La società Kanlux SA si riserva il diritto di apportare modifiche al manuale di istruzioni - la versione attuale può essere scaricata dal sito www.kanlux.com.

DK

BESTEMMELSE / ANVENDELSE
Produktet egner sig til brug indefor husstanden og til almindeligt brug.
MONTAGE
Læs venligst vejledning før De begynder at montere. Montagen skal foretages af en autoriseret installatør. Afbryd altid strømmen inden installation, vedligeholdelse og reparation påbegyndes. Installationen skal udføres med særlig forsigtighed. Montageskema: se figurerne. Sensorens maksimale belastningskraft bør ikke overstiges: se figurerne. Produktet bør monteres på en sådan måde, at sensorens driftsområde er rettet tværs over den bevægende genstand. Før produktet benyttes første gang kontrolleres der, om produktet er blevet monteret og tilsluttet til spænding korrekt. Produktet kan tilsluttes til et forsyningsnet, der opfylder energikvalitetsstandarder ifølge loven. For at opretholde korrekt niveau af IP, diameteren af ledningen bør tilpasses til diameteren af kabelforskruningen, som anvendes i produktet. Der tages forbehold for tekniske ændringer.
FUNKTIONELLE EGENSKABER
(ZONA JQ-37) Produktet skal anvendes indvendigt. (ALER JQ-30) Produktet skal anvendes indvendigt og/eller udvendigt. Produktet tændes og slukkes automatisk under påvirkning af bevægende genstande. Produktets driftstid (TIME) og følsomhed (LUX) kan reguleres.
DRIFTSANBEFALINGER / VEDLIGEHOLDELSE
Afbryd altid strømmen inden vedligeholdelse påbegyndes. Rengør udelukkende med en tør blød klud. Ingen kemiske rengøringsmidle kan anvendes. Produktet må ikke dækkes. Produktet bør ikke anvendes under ugunstige betingelser som f. eks. støv, vand, fugtighed, vibrationer osv. Produktet bør monteres væk fra varmekilder. Produktet er egnet til samarbejde med LED pærer eller dioder. Produktet er egnet til samarbejde med forskellige lysrør, dog med det forbehold, at det kan medføre deres hurtigere forbrug. Forskellige bevægende genstande (f. eks. biler) kan forårsage sensorens tilfældige aktivering. Der kan opstå nogle forstyrrelser under produktets drift på et område med stærke elektromagnetisk forstyrrelser. Produktet må ikke anvendes inden for industri.
FORKLARINGER PÅ ANVENDTE SYMBOLER OG BETEGNELSER
P1: Nominel spænding, frekvens.
P2: Maksimal kraft.
P3: Produktet er i overensstemmelse med EU-direktiver.
P4: Skal anvendes udelukkende indvendigt.
P5: (ALER JQ-30) Kan anvendes både indvendigt og udvendigt.
P6: Beskyttelse mod faste legemer større end 12 mm.
P7: Beskyttelse mod faste legemer større end 1,0 mm.
P8: Beskyttelse mod vandsprøjt.
P9: II klasse.
Produktet er forsynet med en grundlæggende isolering som beskyttelse mod elektrisk stød og desuden med en dobbelt eller ekstra styrket isolering.
P10: Mikropause mellem relækontakter.
P11: Omgivelsestemperatur grænser, for hvilke kan produktet blive udsat.
P12: Symbolet betyder, at produktet kan installeres og anvendes på et almindeligt brændbart underlag.
P13: Overensstemmelsesattest bekræfter kvaliteten af produktionen med godkendte standarder på området af toldunionen
MILJØBESKYTTELSE
Tag hensyn til miljø.
Vi anbefaler at segregere emballageaffald.
P14: Symbolet angiver, at det er nødvendigt at samle brugt elektrisk og elektronisk udstyr selektivt. Produkter med dette symbol må ikke behandles som husholdningsaffald.
Sådanne produkter kan være miljø- og sundhedsskadelige, derfor bør de segregeres, bortskaffes og genvindes på en særlig måde.
ANMÆRKNINGER / INSTRUKTIONER
Fejlagtig anvendelse af vejledningens anbefalinger kan føre til f. eks. brand, kroppens skoldninger, elektrisk stød, fysiske skader og materiele eller immateriele skader.
Yderligere informationer om Kanlux produkter kan findes på www.kanlux.com
Kanlux påtager sig intet ansvar for skade, der opstå ved fejlagtig anvendelse af denne vejledning.
Firmaet Kanlux SA forbeholder sig retten til at foretage ændringer for brugeren - den aktuelle version downloades fra www.kanlux.com.

NL

BESTEMMING / TOEPASSINGSGEBIED
Product bestemt voor gebruik in huishouding en ruimen van algemeen gebruik.
MONTAGE
Voor montage lees instructie. Montage zou kwalificeerde persoon uitvoeren. Alle operaties doen bij losgekoppelde stroominstalatie. Men moet bijzondere vorzichtigheid houden. Montagebeeld: kijk afbeelding. Max. toegelatene kracht van sensoor: kijk afbeeldinge. Product moet zo monteerd weden, dat de werkgebied van sensoor is dwars gericht tegen bewegende object. Voor eerste gebruik moet men mechanische montage en elektrische aansluiting controleren. Het product kan aangesloten worden tot elektrische leiding die voldoet aan energie kwaliteits regels bepaald door de wetgeving. Om de juiste graad van IP te behouden dient men de diameter van de voedingskabel aan de diameter van de, in het product gebruikte kabeldoorvoer, aan te passen. Technische veranderingen gereserveerd.
FUNCTIONAAL EIGENSCHAPPEN
(ZONA JQ-37) Product gebruiken in binnenruimen. (ALER) JQ-30) Product gebruiken in binnen en/of buiteruimen. Product gaat automatisch aan en uit onder de invloed van zich bewegende objecten. Product heeft werkduur aanstelmogelijkheid (TIME) en gevoeligheid (LUX)
GEBRUIKSAANWIJZING / KONSERWATIE
Konserwatiewerken alleen bij losgekoppelde elektriciteit. Schoonmaken alleen met delicate en droge stoffen. Niet gebruiken chenische schoonmakmiddelen. Product nie verdecken. Product niet gebruiken waar niet goede omstandigheden zijn, bij voorbeeld: stof, water, vocht , vibraties, ezv. Product monteren ver van warmte bronnen. Product bestemt voor samenwerking met gloeilampen en lampen type LED. Product kan samenwerken met TL-buizen met voorbehout, dat afgankelijk van de type. Kunnen ze sneller verbruikt werden. Zich bewegende objekten (autos) kunnem toevallige activatie vansensoor veroorzaken. In omgeving van sterke elektromagnetische storingen kunnen ook werkstoringen van het product voorkomen. Product niet goed voor industrielegebruik.
VERKLARING VAN GEBRUIKTE SYMBOLEN EN AFKORTINGEN
P1: Ingangsstroomspanning,frequentie.
P2: Max. kracht.
P3: Product voldoet aan de Europaise Normen (EU).
P4: Gebruiken alleen binnen.
P5: (ALER JQ-30) Kunnen binnen en buiten gebruikt werden.
P6: Bescherming voor vaste lichame grooter dan 12mm.
P7: Bescherming voor vaste lichame grooter dan 1,0mm.
P8: Bescherming tegen sproeier water.
P9: Klas II.
Product, waarin bescherming tegen elektrische schok geven, buiten basis isolatie, dubbel of versterkte isollatie.
P10: Mikroafstanden tussen einden.
P11: Temperatuur bereik van omgeving , waar het product werkt.
P12: Symbool betekend mogelijkheid van montage en gebruik van het product in/op normaal ontvlambaar oppervlak.
P13: Conformiteitscertificaat met bevestiging van de kwaliteit van de productie conform de goedgekeurde normen op het gebied van de Douane-Unie.
MILIEUBESCHERMING
Houd schoonheid en beschermd het milieu.
Aanbevolene verpakkings afvalscheiding.
P14: Dat symbool betekend selektive versameling van gebruikte elektrische en elektronische goederen. Producten met zulke symbool onder dwang van boete kan je niet tot gewone afvaal goien. Zulke producten kunne schadelijk zijn voor het milieu en gezondheid van mensen. Ze hebben aparte form van verwerken / herstel / recykling / inactivatie nodig.
LET OP/ BIJZONDERHEDEN
Zich niet houden aan regelingen van deze instructie kan leiden onder anderen tot brand, verbrandingen, overspanningen, en ander materiele en niet materiele schaden. Verdere informaties over producten van merk Kanlux zijn op : www.kanlux.com te vinden.
Kanlux SA kan niet aansprakelijk gemaakt worden voor effecten ontstaan door zich niet te houden aan deze instructie.
Firma Kanlux SA behoudt zich het recht tot wijzigingen in de gebruiksaanwijzing- de meest actuele versie te downloaden op www.kanlux.com.

SE

ÄNDAMÅL / ANVÄNDNING
Produkten är avsedd för hushållsanvändning och allmänna ändamål.
MONTERING
Läs igenom bruksanvisningen före montering. Montering ska utföras av behörig person. Alla handlingar ska utföras med spänningen avstängd. Iaktta särskild försiktighet. Monteringsritning: se illustrationer. Överskrid inte mottagarens maximala belastningseffekt: se illustrationer. Montera produkten så att mottagarens räckvidd riktas tvärs det rörliga objektet. Kontrollera före första användning att den mekaniska infästningen och den elektriska anslutningen har utförts på ett korrekt sätt. Produkten får kopplas till ett matningsnät som uppfyller de i lag angivna standarderna för elkvalitet. För att bevara rätt IP-grad välj matningskabel med diameter samma som diameter på produktens förskruvning. Med förbehåll för tekniska förändringar.
FUNKTIONELLA SÄRDRAG
(ZONA JQ-37) Produkten är avsedd för inomhusanvändning. (ALER) JQ-30) Produkten är avsedd för inom- eller utomhusanvändning. Produkten tänder och släcker belysningen automatiskt när detektorn har löst ut till följd av rörelse. Produkten ger möjlighet att kontrollera drifttid (TIME) och känslighet (LUX).
REKOMMENDATIONER FÖR DRIFT / UNDERHÅLL
Utför underhåll med spänningen avstängd. För rengöring använd endast mjuka och torra dukar. Använd inga kemiska rengöringsmedel. Täck inte över produkten. Använd inte produkten där det råder ogynsamma förhållanden såsom smuts, damm, vatten, fukt, vibrationer m.m. Montera produkten långt från värmekällor. Produkten är avsedd för att fungera med LED-glödlampor eller dioder. Produkten kan också fungera tillsammans med lysrör men då med förbehållet, att beroende på typen av lysrör kan det leda till deras för tidigt slitage. Rörliga objekt (t.ex. bilar) kan förorsaka en tillfällig aktivering av mottagaren. Under inverkan av starka elektromagnetiska störningar kan det förekomma störningar i produktens drift. Produkten är inte avsedd för industriella ändamål.
FÖRKLARING AV TECKEN OCH SYMBOLER
P1: Märkspänning, frekvens.
P2: Maxeffekt.
P3: Produkten överensstämmer med kraven i Europeiska gemenskapens (EG) direktiv.
P4: Får bara användas inomhus.
P5: (ALER JQ-30) Får användas både inom- och utomhus.
P6: Skydd mot fasta föremål större än 12 mm.
P7: Skydd mot fasta föremål större än 1 mm.
P8: Skydd mot överstrilning med vatten.
P9: Klass II.
Produkten är utrustad med skydd mot elektriska stötar genom dubbel isolering eller förstärkt isolering utöver den grundläggande isoleringen.
P10: Mikroavstånd mellan kontakterna på reläet.
P11: Temperaturområde av omgivningen som produkten kan utsättas för.
P12: Symbolen betyder att produkten kan monteras och användas i/på underlag av normalt brännbart material.
P13: Deklaration av överensstämmelse som bekräftar kvaliteten på produktionen enligt godkända standarder inom tullunionen.
MILJÖSKYDD
Ta hand om miljön. Vi rekommenderar källsortering av förpackningsavfall.
P14: Detta märke visar nödvändigheten av separat insamling av förbrukade elektriska och elektroniska produkter. Produkter med sådan märkning får inte, vid vite, kastas i vanliga sopor tillsammans med annat avfall.
Sådana produkter kan vara skadliga för miljön och människors hälsa, de kräver särskilda former av behandling / återvinning / återanvändning / bortskaffning.
ANMÄRKNINGAR / ANVISNINGAR
Underlåtenhet att följa rekommendationerna i denna bruksanvisning kan leda till t.ex. brand, brännsår, elektriska stötar, kroppsskador samt andra materiella och icke-materiella skador.
Ytterligare information om Kanlux märkesvaror finns på: www.kanlux.com
Kanlux SA bär inget ansvar för konsekvenser av underlåtenhet att följa rekommendationerna i denna bruksanvisning.
Kanlux SA förbehåller sig rätten att införa ändringar i instruktionen - den aktuella versionen kan laddas ner från sidan www.kanlux.com.

FI

TARKOITUKSET / SOVELLUTUKSET
Tuote on tarkoitettu talous- ja yleiskäyttöön.
ASENNUS
Lue alla olevat ohjeet ennen asennuksen aloittamista. Ainoastaan asianmukaisesti valtuutetun henkilön pitäisi suorittaa asennuksen. Kaikkia toimenpiteitä on suoritettava virran ollessa katkaistuna. On toimittava erittäin varovasti. Asennuskaava: katso kuvat. Älä missään tapauksessa ylitä anturin suurinta käyttötehoa: katso kuvat. Tuote on asennettava siten, että anturin kenttä on suunnattu poikittain liikkuvaan kohteeseen nähden. Ennen käyttöönottoa varmista, että kiinnitys ja sähköliitäntä on suoritettu oikein. Tuotetta on kytkettävä ainoastaan sellaiseen sähköverkkoon, joka täyttää laissa määrättyjä sähköstandardeja. Oikean IP-luokan säilyttämiseksi virransyöttökaapelin halkaisija tulee valita tuotteessa olevan kaapelin sisäänvientiholkin halkaisijan mukaan.Tuotteen tekninen muuttaminen kielletty.
OMINAISUUDET
(ZONA JQ-37) Tuote on tarkoitettu sisäkäyttöön. (ALER JQ-30) Tuote on tarkoitettu sisäja/tai ulkokäyttöön.Tuote automaattisesti kytkee valaistuksen päälle ja pois päältä liikkuvien kohteiden esiintyessä. Tuotteen toiminta-aika (TIME) sekä herkkyys (LUX) on säädettävissä.
KÄYTTÖSUOSITUKSET / HUOLTO
Huoltoa on suoritettava virran ollessa katkaistuna. Puhdista tuotetta ainoastaan hienontuneitsilla ja kuivilla kankailla. Älä käytä kemiallisia puhdistusaineita. Älä peitä tuotetta.Tuotetta ei saa käyttää, jos ympäristössä on seuraavia kielteisiä ympäristötekijöitä: pöly, vesi, kosteus, tärinä jne. Älä asenna tuotetta lämmön lähteiden lähellä. Tuote on tarkoitettu toimimaan yhdessä hehkulamppujen tai LED-diodien kanssa. Tuote voi toimia yhdessä loisteputkien kanssa; tällöin on kuitenkin huomioitava, että loisteputken tyypistä riippuen se voi aiheuttaa nopeamman kulumisen. Liikkuvat kohteet (esim. autot) saattavat aiheuttaa anturin satunnaisen aktivoinnin. Voimakkat sähkömagneettiset häiriöt saattavat vaikuttaa tuotteen toimintaan. Tuote ei ole tarkoitettu teollisuuskäyttöön.
MERKINTÖJEN JA MERKKIEN SELITYS
P1: Nimellisjännite, taajuus.
P2: Suurin teho.
P3: Tuote täyttää EU:n direktiivien vaatimuksia.
P4: Soveltuu ainoastaan sisäkäyttöön.
P5: (ALER JQ-30) Soveltuu sekä sisä että ulkokäyttöön.
P6: Suojaus yli 12 mm:n kokoiselta kiintoaineelta.
P7: Suojaus yli 1,0 mm:n kokoiselta kiintoaineelta.
P8: Suojaus vesiroiskeita vastaan.
P9: II luokka.
Tuote, jossa sähköiskusuojana paitsi peruseristettä toimii kaksinkertainen tai vahvistettu eriste.
P10: Releen kontaktien mikroväli.
P11: Ympäristölämpötilan alue, johon tuote voi altistua.
P12: Merkki tarkoittaa, että tuote soveltuu asennettavaksi ja käytettäväksi normaalisti palavalla alustalla/palavassa alustassa.
P13: Tulliliiton alueella vahvistettujen standardien mukaisen tuotannon vahvistava vaatimustenmukaisuustodistus.
YMPÄRISTÖNSUOJELU
Pidä huolta ympäristöstä.
Suosittelemme lajittelemaan pakkauksen purun jälkeisiä jätteitä
P14: Tämä merkintä tarkoittaa sitä, että kuluneet sähkölaitteet on kierrätettävä. Näin merkittyjä laitteita ei saa heittää talousjätteiden joukkoon sakon uhalla. Tällaiset tuotteet saattavat olla haitallisia ympäristölle ja terveydelle sekä vaativat erityistä käsittely-, talteenotto-, kierrätys- tai hävitysmenetelmää.
TIEDOT / OHJEET
Tämän käyttöohjeen määräyksien laiminlyönti voi aiheuttaa esim. tulipalon, palovamman, sähköiskun, loukkaantumisen sekä muita aineellisia ja aineettomia vahinkoja.
Lisätietoja Kanlux-merkkisistä tuotteista löytyy osoitteesta www.kanlux.com
Kanlux SA ei ole vastuussa tämän käyttöohjeen määräyksien laiminlyönnistä johtuvista seuraamuksista.
Kanlux SA pidättää itselleen oikeuden tehdä muutoksia ohjeeseen, ajankohtainen versio on ladattavissa sivustolta www.kanlux.com.

NO

ANVENDELSES- OG BRUKSOMRÅDER
Produkt til anvendelse i husholdninger eller til generell bruk.
MONTASJE
Les bruksanvisningen før du begynner montasjen. Montasjen bør utføres av en berettiget person. Alle handlinger foretas med strømforsyning slått av. Vær ekstra forsiktig. Monteringsskjema: se bilder. Må ikke overskrides følerens maksimale belastningskraft: se bilder. Produktet må monteres slik at følerens virkningsfelt rettes på tvers av det bevegende objektet. Før første bruk kontroller at produktet er riktig mekanisk festet og elektrisk tilkoblet. Produktet må ikke kobles til et forsyningsnett som ikke oppfyller lovmessige kvalitetskrav for energi. For å opprettholde den riktige IP-graden, må man tilpasse diameteren på strømledningen til diameteren av den elektroniske glimttenneren som er brukt i produktet. Tekniske endringer forbeholdt.
FUNKSJONSBESKRIVELSE
(ZONA JQ-37) Produktet skal brukes innendørs. (ALER JQ-30) Produktet skal brukes innendørs og/eller utendørs. Produktet skrus automatisk på og av når det detekterer bevegelse. Driftstifen (TIME) og følsomheten (LUX) kan justeres.
BRUKSANBEFALINGER / VEDLIKEHOLD
Vedlikeholdes med strømforsyning slått av. Renses kun med delikate og tørre tekstiler. Bruk ikke kjemiske rensemidler. Ikke dekk produktet. Produktet skal ikke brukes på steder med dårlige omgivelsesforhold, f.eks. støv, vann, fuktighet, vibrasjoner osv. Produktet skal monteres fjernt fra varmekilder. Produktet fungerer med LED-lys eller dioder. Produktet kan også fungere med lysrør, med forbehold at bruk av produktet, avhengig av lysrørtype, kan medføre tidligere slitasje av lysrør. Bevegende objekter (f.eks. biler) kan tilfeldigvis aktivere føleren. I områder med sterke elektromagnetiske forstyrrelser kan produktets arbeid bli forstyrret. Produktet er ikke egnet til industriformål.
FORKLARINGER PÅ BRUKTE BETEGNELSER OG SYMBOLER
P1: Nominal spenning, frekvens.
P2: Maksimal effekt.
P3: Produktet oppfyller kravene i Den europeiske unions (EUs) direktiver.
P4: Kan brukes kun innendørs.
P5: (ALER JQ-30) Kan brukes både innendørs og utendørs.
P6: Beskyttelse mot faste legemer større enn 12mm.
P7: Beskyttelse mot faste legemer større enn 1,0mm.
P8: Beskyttelse mot vannsprutер.
P9: Klasse II.
Produkt som beskyttes mot elektrisk sjokk både med basisisolasjon og dobbel eller styrket isolasjon.
P10: Mikromellomrom mellom kontakter på avsenderen.
P11: Temperaturspenn som produktet kan tåle.
P12: Symbolet betyr at produktet kan installeres og brukes på en overflate av et normalt brennbart material.
P13: Samsvarserklæring som bekrefter samsvar mellom produksjonen og godkjente standarder på tollunionens område.
MILJØVERN
Ta vare på renslighet og miljøet. Vi anbefaler å sortere pakningsavfall.
P14: Denne markeringen viser at det er nødvendig å sortere brukt elektrisk og elektronisk utstyr. Det er straffbart å kaste produkter med slik markering sammen med annet avfall. Slike produkter kan være miljø- og helsefarlige og krever spesiell bearbeidelse / gjenvinning / resirkulering / nøytralisering.
KOMMENTARER / TIPS
Følger man ikke anbefalinger i denne bruksanvisningen, kan det føre f.eks. til brann, brannsår, elektrisk støt, fysiske skader og andre materielle og ikke materielle skader.
Mer informasjon om Kanlux produkter finnes på www.kanlux.com
Kanlux SA påtar seg ikke ansvaret for følgene av at anbefalingene i denne bruksanvisningen ikke ble fulgt.
Kanlux SA forbeholder seg retten til å foreta endringer i bruksanvisningen - den aktuelle versjonen kan lastes ned fra www.kanlux.com.

PL

PRZEZNACZENIE / ZASTOSOWANIE
Wyrób przeznaczony do stosowania w gospodarstwach domowych i ogólnego przeznaczenia.
MONTAŻ
Przed przystąpieniem do montażu zapoznaj się z instrukcją. Montaż powinna wykonać osoba posiadająca odpowiednie uprawnienia. Wszelkie czynności wykonywać przy odłączonym zasilaniu. Należy zachować szczególną ostrożność. Schemat montażu: patrz ilustracje. Nie przekraczać maksymalnej mocy obciążenia czujnika: patrz ilustracje. Wyrób należy montować tak, by pole działania czujnika było ukierunkowane poprzecznie względem poruszającego się obiektu. Przed pierwszym użyciem należy upewnić się, co do prawidłowego mocowania mechanicznego i podłączenia elektrycznego. Wyrób może być przyłączony do sieci zasilającej, która spełnia standardy jakościowe energii określone prawem. Dla zachowania właściwego stopnia IP należy dobrać średnicę przewodu zasilającego do średnicy dławicy zastosowanej w produkcie. Zmiany techniczne zastrzeżone.
CECHY FUNKCJONALNE
(ZONA JQ-37) Wyrób użytkować wewnątrz pomieszczeń. (ALER JQ-30) Wyrób użytkować wewnątrz i/lub na zewnątrz pomieszczeń. Wyrób automatycznie załącza i wyłącza oświetlenie pod wpływem poruszających się obiektów. Wyrób posiada możliwość regulacji czasu działania (TIME) oraz czułości (LUX)
ZALECENIA EKSPLOATACYJNE / KONSERWACJA
Konserwacje wykonywać przy odłączonym zasilaniu. Czyścić wyłącznie delikatnymi i suchymi tkaninami. Nie używać chemicznych środków czyszczących. Nie zakrywać wyrobu. Wyrobu nie użytkować w miejscu w którym panują niekorzystne warunki otoczenia np. kurz, pył, woda, wilgoć, wibracje itp. Wyrób montować z dala od źródeł ciepła. Wyrób przeznaczony do współpracy z żarówkami lub diodami LED. Wyrób może również współpracować ze świetlówkami, z tym zastrzeżeniem, że w zależności od typu świetlówek może powodować ich szybsze zużycie. Poruszające się obiekty (np. samochody) mogą spowodować przypadkowe uaktywnienie się czujnika. W obszarze działania silnych zakłóceń elektromagnetycznych mogą występować zakłócenia pracy wyrobu. Wyrób nie jest przeznaczony do celów przemysłowych.
WYJAŚNIENIA STOSOWANYCH OZNACZEŃ I SYMBOLI
P1: Napięcie znamionowe, częstotliwość.
P2: Moc maksymalna.
P3: Wyrób spełnia wymagania Dyrektyw Unii Europejskiej (UE).
P4: Stosować tylko wewnątrz pomieszczeń.
P5: (ALER JQ-30) Można stosować wewnątrz i na zewnątrz pomieszczeń.
P6: Ochrona przed ciałami stałymi większymi niż 12mm.
P7: Ochrona przed ciałami stałymi większymi niż 1,0mm.
P8: Ochrona przed bryzgami wody.
P9: Klasa II. Wyrób, w którym ochronę przed porażeniem elektrycznym spełnia, poza izolacją podstawową, zastosowana izolacja podwójna lub wzmocniona.
P10: Mikroprzerwa pomiędzy stykami przekaźnika.
P11: Zakres temperatury otoczenia, na którą może być narażony wyrób.
P12: Symbol oznacza możliwość instalacji i użytkowania wyrobu w/na podłożu z materiału normalnie palnego.
P13: Certfikat Zgodności potwierdzający jakość produkcji z zatwierdzonymi standardami na terytorium Unii Celnej.
OCHRONA ŚRODOWISKA
Dbaj o czystość i środowisko. Zalecamy segregację odpadów poopakowaniowych
P14: Oznakowanie wskazuje na konieczność selektywnego zbierania zużytego sprzętu elektrycznego i elektronicznego. Wyrobów tak oznakowanych, pod karą grzywny, nie można wyrzucać do zwykłych śmieci razem z innymi odpadami.
Wyroby takie mogą być szkodliwe dla środowiska i zdrowia ludzkiego, wymagają specjalnej formy przetwarzania, w szczególności odzysku, recyklingu i/lub unieszkodliwiania.
UWAGI / WSKAZÓWKI
Nie stosowanie się do zaleceń niniejszej instrukcji może doprowadzić np. do powstania pożaru, poparzeń, porażenia prądem elektrycznym, obrażeń fizycznych oraz innych szkód materialnych i niematerialnych.
Dodatkowe informacje na temat produktów marki Kanlux dostępne są na: www.kanlux.com
Kanlux SA nie ponosi odpowiedzialności za skutki wynikające z nieprzestrzegania zaleceń niniejszej instrukcji.
Firma Kanlux SA zastrzega sobie prawo do wprowadzania zmian w instrukcji - aktualna wersja do pobrania ze strony www.kanlux.com.

CZ

URČENÍ / POUŽITÍ
Výrobek určený pro použití v domácnosti nebo k podobnému použití.
MONTÁŽ
Před zahájením montáže se seznam s návodem. Montáž by měla provádět oprávněná osoba.Veškeré činnosti provádět při vypnutém napájení. Je nutné dodržet ostražitost. Schéma montáže: viz ilustrace. Nepřekračovat maximální výkon zatížení čidla: viz ilustrace.Výrobek je nutné montovat tak, aby pole působnosti čidla bylo nasměrováno příčně ve vztahu k pohybujícímu se objektu. Před prvním použitím se ujistit, zda mechanické připevnění a elektrické připojení jsou správně provedené. Výrobek může být připojen k takové napájecí síti, která splňuje standardní jakostní normy podle předpisů. Pro dodržení příslušného stupně IP vyberte průměr napájecího kabelu podle průměru kabelové průchodky použité na produktu. Technické změny vyhrazeny.
FUNKČNÍ VLASTNOSTI
(ZONA JQ-37) Výrobek používat uvnitř místností. (ALER JQ-30) Výrobek používat uvnitř a/nebo vně místností.Výrobek automaticky zapíná a vypíná osvětlení v reakci na pohybující se oběkty. Výrobek má možnost nastavení času fungování (TIME) a citlivosti (LUX)
POKYNY K PROVOZU/ ÚDRŽBA
Údržbu provádět při vypnutém napájení. Čistit výhradně jemnými a suchými tkaninami. Nepoužívat chemické čistící prostředky. Nezakrývat výrobek. Výrobek nepoužívat na místě, kde vládnou nepříznivé podmínky jako např. prach, voda, vlhkost, vibrace atp. Výrobek montovat daleko od tepelných zdrojů. Výrobek není určen k součinosti s žárovkami nebo diodami LED. Výrobek může také spolupracovat se zářivkami, ale s tou výhradou, že dle druhu zářivek může dojít k rychlejšímu opotřebení. Pohybující se objekty (např. automobily) mohou zapříčinit náhodné spuštění čidla. V poli působení silných elektromagnetických rušivých vln výrobek může reagovat nestabilitou. Výrobek není určen pro průmyslové účely.
VYSVĚTLENÍ POUŽITÝCH ZNAKŮ A SYMBOLŮ
P1: Nominální napětí, frekvence.
P2: Maximální výkon.
P3: Výrobek splňuje požadavky nařízení Evropské unie (EU).
P4: Používat pouze uvnitř místností.
P5: (ALER JQ-30) Lze používat vně i uvnitř.
P6: Ochrana před stálými částicemi většími nežli 12mm.
P7: Ochrana před stálými částicemi většími nežli 1,0mm.
P8: Ochrana proti stříkající vodě.
P9: Třída II.
Výrobek, v němž ochranu před úrazem elektrickým proudem, vedle základní izolace, zajišťuje použitá dvojí izolace anebo posílená izolace.
P10: Mikromezera mezi spoji přenašeče.
P11: Rozsah teploty prostředí, v němž se výrobek může nacházet.
P12: Symbol znamená možnost instalace a používání výrobku v/na podkladu z normálně hořlavého materiálu.
P13: Prohlášení o shodě potvrzující kvalitu výroby s přijatými standardami na území celní unie
OCHRANA ŽIVOTNÍHO PROSTŘEDÍ
Dbej o čistotu a životní prostředí. Doporučujeme třídění poobalových odpadků.
P14: Toto značení poukazuje na nutnost sběru tříděného opotřebovaného elektro zboží. Takto označené výrobky nelze vyhazovat spolu s jinými odpadky, nedodržení tohoto zákazu bude trestáno pokutou. Tyto výrobky mohou být lidskému zdraví škodlivé, musí být zvlášť zracovávány, utilisovány, ničeny.
POZNÁMKY / DOPORUČENÍ
Nedodržování pokynů tohoto návodu může zapříčinit požár, opaření, zranění elektrickým proudem, fyzická zranění a jiné hmotné i nehmotné škody.
Další informace o výrobcích značky Kanlux jsou dostupné na: www.kanlux.com
Kanlux SA neodpovídá za škody vzniklé následkem nedodržování pokynů tohoto návodu.
Firma Kanlux SA si vyhrazuje právo provádět v návodu změny - aktuální verze ke stažení na: www.kanlux.com.

SK

URČENIE / POUŽITIE
Výrobok určený na použitie v domácnosti a na všeobecné použitie.
MONTÁŽ
Pred pristípenim k montáži sa oboznámte s nívodom. Montáž by mala vykonávať patrične oprávnená osoba. Všetky úkony vykonávajte pri vypnutom napájaní. Zachovajte zvláštnu opatrnosť. Schéma montáže: pozri obrázky. Neprekračujte maximálne zaťaženie čidla: pozri obrázky. Výrobok montujte tak, aby pole pôsobenia čidla bolo nasmerované priečne voči pohybujúcemu sa objektu. Pred prvým použitím sa ubezpečte ohľadne správnosti mechanického upevnenia a elektrického prepojenia. Výrobok sa môže zapojiť do elektrickej siete, ktorá spĺňa právne určené kvalitatívne energetické štandardy. Pre dodržanie príslušného stupňa IP vyberte priemer napájacieho kábla podľa priemeru káblovej priechodky použitej na produkte. Technické zmeny sú vyhradené.
FUNKČNÉ VLASTNOSTI
(ZONA JQ-37) Výrobok na použitie vnútri miestností. (ALER JQ-30) Výrobok na použitie vnútri a/alebo vonku miestností. Výrobok automaticky zapína a vypína osvetlenie vplyvom pohybujúcich sa objektów.
Výrobok má možnosť regulácie funkčnej doby (TIME) a citlivosti (LUX)
POKYNY K PREVÁDZKE / ÚDRŽBA
Konzerváciu vykonávajte pri vypnutom napájaní. Čistite len jemnou a suchou tkaninou. Nepoužívajte chemické čistiace prostriedky. Výrobok nezakrývajte. Výrobok nepoužívajte v mieste, kde sú nevhodné nevhodné podmienky prostredia napr. prach, peľ, voda, vlkosť, vibrácie apod.Výrobok montujte ďaleko od zdrojov tepla. Výrobok je určený na spoluprácu s žiarovkami alebo diódami LED. Výrobok môže spolupôsobiť aj s žiarivkami s tým, že závisle na type žiariviek môže spôsobovať ich rýchlejšie opotrebovanie. Pohybujúce sa objekty (napr. vozidlá) môžu spôsobiť náhodné spustenie čidla. V priestore silného elektromagnetického rušenia môže byť prevádzka výrobku rušená. Výrobok nie je určený na priemyselné účely.
VYSVETLÍVKY POUŽITÝCH OZNAČENÍ A SYMBOLOV
P1: Menovité napätie, frekvencia.
P2: Maximálny výkon.
P3: Výrobok spĺňa požiadavky Smerníc Európskej únie (EU).
P4: Používať iba v interieroch.
P5: (ALER JQ-30) Možno používať v interieroch aj vonku.
P6: Ochrana proti pevným telesám s veľkosťou nad 12mm.
P7: Ochrana proti pevným telesám s veľkosťou nad 1,0mm.
P8: Ochrana proti strekaniu vody.
P9: Trieda II.
Výrobok, v ktorom ochrana proti úrazu elektrickým prúdom je dosianutá, okrem základnej izolácie, použitím dvojitej alebo spevnenej izolácie.
P10: Mikromedzera medzi releovými kontaktmi.
P11: Rozmedzie teploty okolia, ktorému môže byť výrobok vystevený.
P12: Symbol znamená možnosť inštalácie a používania výrobku v/na podloží z materiálu normálne horľavého.
P13: Prehlásenie o zhode potvrdzujúce kvalitu výroby s prijatými štandardami na území colnej únie
OCHRANA ŽIVOTNÉHO PROSTREDIA
Dbajte na čistotu a životné prostredie. Odporúčame triedenie obalového odpadu.
P14: Toto označenie poukazuje na nutnosť selektívneho zberu opotrebovanej elektrickej a elektronickej techniky. Takto označené výrobky sa nesmejú, pod hrozbou pokuty, vyhadzovať do obyčajných košov spolu s ostatným odpadom. Tieto výrobky môžu byť škodlivé životnému prostrediu a ľudskému zdraviu, vyžadujú špeciálnu formu spracovania / spätného získavania / recyklingu / utilizácie.
POZNÁMKY / POKYNY
Nedodržiavanie pokynov tohto návodu môže viesť napr. k vzniku požiaru, opareniu, úrazu elektrickým prúdom, telesným úrazom a dalším hmotným a nehmotným škodám.
Dodatočné informácie o výrobkoch značky Kanlux sú dostupné na: www.kanlux.com
Kanlux SA Nenesie zodpovednoť za následky vyplývajúce z nepodriadenia sa pokynom tohto návodu.
Firma Kanlux SA si vyhradzuje právo zavádzať do návodu zmeny - aktuálnu verziu je možné si stiahnuť zo stránok www.kanlux.com.

HU

RENDELTETÉS / ALKALMAZÁS
A termék felhasználható háztartásban és az általános rendeltetésű megvilágításhoz.
SZERELÉS
A szerelés előtt olvassa el a szerelési útmutatót. A szerelést csak az erre jogosult személy végezheti. A szerelés valamennyi lépését kikapcsolt áram mellett kell végezni!
A szerelés különös óvatosságot igényel!Telepítési leírás: lásd: ábrák. Kerülje az érzékelő maximális megterhelési teljesítményének a meghaladását: lásd: ábrák. A terméket úgy kell felszerelni, hogy az érzékelő hatóköre keresztirányba kerüljön a mozgó objektummal. Az első használat előtt ellenőrizze a mechanikus rögzítés és az elektromos összekötés megfelelősségét. A termék kapcsolható a jogszabályban meghatározott minőségi követelményeknek megfelelő áramhálózathoz. Az IP megfelelő szintjének fenntartása érdekében a termékben alkalmazott tömszelencéhez kell hozzáilleszteni a tápvezeték átmérőjét. Műszaki változás fenntartva.
FUNKCIONÁLIS JELLEMVONÁSOK
(ZONA JQ-37) A termék csak beltérben használható. (ALER JQ-30) A termék kültéren és/vagy beltérben használható. A termék automatikusan bekapcsol és kikapcsol világítást a mozgó objektumok hatására. A termék rendelkezik a működési idő (TIME) és erő (LUX) szabályozásának a lehetőségével.
HASZNÁLATI JAVASLATOK / KARBANTARTÁS
Karbantartás csak a kikapcsolt áramellátással végezhető. Tisztítás kizárólag finom és száraz textilruhákkal végezhető. Tilos a vegyi tisztítószerek használata. A terméket lefedni tilos. A termék kedvezőtlen - por, víz, pára, rezgések stb. - környezetben nem használható. A terméket a hőforrásoktól távol kell felszerelni. A termék felhasználható izzókkal vagy LED diódákkal. A termék fénycsövekkel is használható, azzal, hogy a fénycső típusától függően a fénycső gyorsabb elhasználódását okozhatja. Mozgó objektumok (pl. gépkocsik) az érzékelőt véletlenül is aktiválhatják. Erős elektromágneses eltérések hatására a termék működésében is zavarok léphetnek fel. A termék ipari célokra nem alkalmas.
AZ ALKALMAZOTT JELEK ÉS SZIMBÓLUMOK MAGYARÁZATA
P1: Névleges feszültség, frekvencia.
P2: Maximális teljesítmény.
P3: A termék megfelel az Európai Uniós irányelvek követelményeinek.
P4: Csak beltéri használatra.
P5: (ALER JQ-30) Kültéri és beltéri használatra.
P6: Védelem a 12 mm-nél nagyobb szilárd testek ellen.
P7: Védelem az 1,0 mm-nél nagyobb szilárd testek ellen.
P8: Védelem a fröcsköló víz ellen.
P9: II osztály.
Olyan termék, amelyben az alapvető szigetelésen kívül áramütés elleni védő elemként található még a dupla vagy erősített szigetelés.
P10: Mikroszünet a relékontaktusok között.
P11: A termék környezetének hőmérsékleti köre.
P12: Ez a szimbólum azt jelenti, hogy a termék szerelhető a normális körülményekben gyúlékony alapon.
P13: A termék Vámunió területén elismert szabványok szerinti minőségét igazoló Megfelelőségi Tanúsítvány
KÖRNYEZETVÉDELEM
Ügyeljen a tisztaságra és a környezetre. Javasolt a csomagolási hulladék szegregációja.
P14: Ez a jel mutatja az elhasználódott elektromos és elektronikus berendezés szelektív gyűjtésének a szükségességét. Így megjelölt termékek a bírság kiszabásának a terhe alatt szokásos szeméttárolóba nem dobhatók ki.
Ilyen termékek károsak lehetnek a környezetre és az emberi egészségre, a feldolgozás / újrahasznosítás / kezelés / hatástalanítás különös formáját igénylik.
TANÁCSOK / JAVASLATOK
A jelen útmutató figyelmen kívül hagyása a tűz, áramütés, égés, testi sérülés és egyéb anyagi és nem anyagi kár veszélyével járhat.
További információ a Kanlux termékeiről a www.kanlux.com weboldalon kapható.
Kanlux SA nem vállal felelősséget a jelen útmutató figyelmen kívül hagyásának az eredményeiért.
A Kanlux SA fenntartja az utasítás módosításának jogát - az aktuális verzió a www.kanlux.com oldalról tölthető le.

RO/MD

SCOPUL / FOLOSIREA
Produsul destinat utilizării în gospodarii şi de uz general.
MONTAJUL
Înainte de a trece pentru instalarea citeşte instrucţiună. Persoană de instalare ar trebui să fie cu autoritatea competentă. Orice acţiune face după oprirea alimentării. Trebuie făcută atenţia mare. Schematică montajului a se vedea ilustratii. A nu se depăşi puterea maximă de încărcare a senzorului: a se vedea ilustratii. Produsul ar trebui să fie montat în aşa fel încât domeniul de actionare a senzorului lateral era îndreptat lateral împotriva unui obiect în mişcare. Înainte de prima utilizare, asiguraţi-vă că o conexiune buna de montare mecanice si electrice. Produsul poate fi conectat la reţea, care să corespundă standardelor de calitate definite de legislaţia de energie. Pentru a menţine nivelul corespunzător al gradului de protecţie IP trebuie potrivit diametrul cablului de alimentare cu diametrul clemei utilizate în produs. Modificări tehnice rezervate.
CARACTERSTICE FUNCTIONALE
(ZONA JQ-37) Utilizaţi numai în interiorul. (ALER JQ-30) Utilizaţi numai în interiorul şi/sau la exteriorul. Dispozitiv aprinde si stinge automat lumina sub influenţa unor obiecte în mişcare. Produsul are capacitatea de a controla timpului de operare (TIME) şi sensibilitatii (LUX)
RECOMANDARILE DE OPERARE / INTRETINERE
Întreţinerea se face cu alimentarea oprita. Curată numai cu ţesături delicate şi uscate. Nu folosiţi detergenţi chimice. A nu se acoperă produsul. Nu se utilizează produsul

Завантажено з e27.com.ua

într-un loc în cazul în care predomină condiţiile de mediu negative, cum ar fi murdărie, praf, apa, umiditate, vibraţii, etc. Produsul trebuie montat departe de sursele de căldură. Produsul destinat utilizării cu becurile sau cu LED-uri. Produsul poate lucra de asemenea cu lămpi fluorescente, cu condiţia ca, în funcţie de tipul de becurilor fluorescente poate provoca uzurea mai rapide. Obiecte în mişcare (de exemplu, autoturisme) poate determina activarea accidentală a senzorului. Sub acţiunea de interferenţă puternică electromagnetice pot să apară probleme cu functionarea aparatului. Produsul nu este destinat pentru scopurile industriale.

EXPLICAREA DE MARCII SI SIMBOLURILE UTILIZATE

P1: Tensiunea nominală, frecvenţă.
P2: Puterea maximă.
P3: Produs este conform cu directivele Uniunii Europene (UE).
P4: Utilizaţi numai în interiorul.
P5: (ALER JQ-30) Utilizaţi numai în interiorul şi exteriorul.
P6: Protecţia împotriva corpurile solide mai mari de 12mm.
P7: Protecţia împotriva corpurile solide mai mari de 1,0mm.
P8: Protecţia împotriva splash de apă.
P9: Clasa II. Produsul, în care protecţia împotriva şocurilor electrice îndeplineşte, în afară de izolaţia de bază, aplică izolatie duble sau întărită.
P10: Mocropauză printre contactele releului.
P11: Domeniul temperaturii mediului ambiant, la care poate fi expus produsul.
P12: Indică posibilitatea de instalare şi de utilizare a produsului în / pe pe suprafaţă inflamabile în mod normal.o.
P13: Certificatul de conformitate confirmă calitatea producţiei cu standardele aprobate pe teritoriul Uniunii Vamale

PROTECŢIE MEDIULUI

Ai grijă de curăţenia şi a mediului.
Vă recomandăm segregarea de deşeuri după ambalajele.
P14: Această etichetă indică necesitatea de colectarea separată a deşeurilor de echipamente electrice şi electronice. Produsele, astfel etichetate, sub sancţiunea amenzii, nu aveţi posibilitatea să aruncaţi la gunoi ordinar, împreună cu alte deşeuri. Aceste produse pot fi dăunătoare pentru mediul ambiant şi sănătatea umană, necesită forme speciale de tratare / valorificare / reciclare / eliminare.

COMENTARII / SUGESTII

Ne folosirea recomandărilor din acest ghidul poate duce la crearea unui astfel de incendiu, arsuri, un şoc electric, leziuni fizice şi alte daune materiale şi nemateriale.
Informaţii suplimentare despre produse de marcă Kanlux sunt disponibile la: www.kanlux.com.
Kanlux SA nu este responsabil pentru orice consecinţele care rezultă din nepăstrarea recomandărilor din acest manual.
Compania Kanlux SA îşi rezervă dreptul de introducere a modificărilor în instrucţiune - versiunea actuală poate fi descărcată de pe pagina www.kanlux.com.

GR

ΠΡΟΟΡΙΣΜΟΣ / ΧΡΗΣΗ

Προϊόν για οικειακή, σπιτική και γενική χρήση.

ΣΥΝΑΡΜΟΛΟΓΗΣΗ

Πριν από τη συναρμολόγηση διαβάστε τις οδηγίες χρήσης. Τη συναρμολόγηση πρέπει να πραγματοποιήσεις ένα εξουσιοδοτημένο και εξειδικευμένο πρόσωπο. Όλες οι ενέργειες πρέπει να πραγματοποιούνται με τη σβησμένη τροφοδοσία.
Πρέπει να λάβετε τα μέτρα ειδικής προστασίας. Διάγραμμα συναρμολόγησης: δες τις εικόνες. Μην υπερβάλετε τη μέγιστη ισχύ του αισθητήρα: δες τις εικόνες. Πρέπει να συναρμολογήσετε το προϊόν έτσι ώστε πεδίο λειτουργίας του αισθητήρα είναι τοποθετημένο εγκάρσια σε σχέση με ένα αντικείμενο που κινεί. Πριν από την πρώτη χρήση πρέπει να επιβεβαιωθείτε εάν η μηχανική συναρμολόγηση και η ηλεκτρική σύνδεση είναι εντάξει. Το προϊόν μπορεί να συνδεθεί στην τροφοδοσία που εκπληρώνει τις ποιοτικές απαιτήσεις ενέργειας σύμφωνα με την ισχύουσα νομοθεσία. Με σκοπό να διατηρήσετε την κατάλληλη τάξη της IP πρέπει να ταιριάξετε τη διάμετρο του καλωδίου τροφοδοσίας στη διάμετρο του συνδετήρα καλωδίων που εφαρμόστηκε στο προϊόν. Διατηρείται δικαίωμα τεχνικών τροποποιήσεων.

ΛΕΙΤΟΥΡΓΙΚΑ ΧΑΡΑΚΤΗΡΙΣΤΙΚΑ

(ZONA JQ-37) Προϊόν για εσωτερική χρήση. (ALER JQ-30) Προϊκόν για εσωτερική και εξωτερικλή χρήση. Προϊόν ανάβει και σβήνει φωτισμό αυτομάτως υπό την επίδραση αντικειμένων που κινούν. Προϊόν έχει δυνατότητα ρύθμισης του χρόνου εργασίας. (TIME) και ευαισθησίας (LUX)

ΣΥΣΤΑΣΕΙΣ ΧΡΗΣΗΣ / ΣΥΝΤΗΡΗΣΗ

Πραγματοποιείτε τις ενέργειες συτήρησης χωρίς τροφοδοσία. Καθαρίζετε το προϊκόν μόπνο με χρήση μαλακών και καθαρών υφασμάτων. Μην χρησιμοποιείτε χημικά καθαριστικά μέσα. Μην καλύπτετε το προϊόν. Μην χρησιμοποιείτε το προϊόν στους χώρους που κυριαρχούν ακατάλληλες συνθήκες λειτουργαίς πχ. σκόνη, νερό, υγρασία, δινήσεις κλπ. Συναρμολογείτε το προϊόν μακριά από πηγές θέρμανσης. Προϊόν προορισμένο για συνεργησαία με λαμπτήρες ή λαμπτήρες LED. Το προϊόν μπορεί να λειτουργήσει και με τους λαμπτήρες φθορισμού αλλά αυτό αξαρτάται από τον τύπο των λαμτήρων φθορισμού και μπορεί να προκαλέσει την πρόωρη κατανάλωσή τους. Αντικείμενα που κινάνε (πχ. αυτοκίνητα) μπορούν τυχαία να ενεργοποιήσουν τον αισθητήρα. Σε περιοχή δυνατής ηλεκτρομαγνητικής αντανάκλασης το προϊόν μπορεί να μην λειτουργεί κατάλληλα. Προϊόν δεν είναι προορισμένο για επαγγελματική χρήση.

ΕΞΗΓΗΣΕΙΣ ΣΗΜΑΣΙΑΣ ΤΩΝ ΧΡΗΣΙΜΟΠΟΙΗΜΕΝΩΝ ΣΥΜΒΟΛΩΒΝ

P1: Ονομαστική τάση, συχνότητα.
P2: Μέγιστη ισχύς.
P3: Το προϊόν πληρώνει τις απαιτήσεις των Οδηγιών της Ευρωπαϊκής Ένωσης (UE).
P4: Μόνο για εσωτερική χρήση.
P5: (ALER JQ-30) Για εσωτερική και εξωτερικλή χρήση.
P6: Προστασία από στερεά σώματα μεγαλύτερα από 12mm.
P7: Προστασία από στερεά σώματα μεγαλύτερα από 1,0mm.
P8: Προστασία έναντι παφλάσμου νερού.
P9: Κατηγορία II.
Το προϊόν στο οποίο η προστασία από ηλεκτροπληξία παρέχεται βασική μόνωση και χρησιμοποιημένη διπλή μόνωση ή ενισχυμένη μόνωση.
P10: Μικρο-διακενό μεταξύ των σημείων επαφής του πομπού.
P11: Φάσμα θερμοκρασίας του περιβάλλοντος στην οποία το προϊόν μπορεί να εκτεθεί.
P12: Το σύμβολο σημαίνει ότι το προϊόν μπορεί να συναρμολογηθεί και να χρησιμοποιηθεί μέσα/πάνω στην κανονικά εύφλεκτη βάση.
P13: Πιστοποιητικό πιστότητας που επιβεβαιώνει την ποιότητα παραγωγής με τα εγκεκριμένα πρότυπα στο έδαφος της Τελωνειακής Ένωσης.

ΠΡΟΣΤΑΣΙΑ ΠΕΡΙΒΑΛΛΟΝΤΟΣ

Προστατεύετε το φυσικό περιβάλλον. Προτείνουμε να διαχωρίζετε απόβλητα αποσυσκευασίας.
P14: Αυτό το σύμβολο σημαίνει ανάγκη διαλεκτικής συγκέντρωσης ηλεκτρικών και ηλεκτρονικών αποβλήτων. Το προϊόν με αυτό το σύμβολο, υπό κύρωση προστίμου, δεν πρέπει να απορρίπτεται μαζί με οικιακά απορρίμματα.
Αυτά τα προϊόντυα μπορούν να είναι βλαβερά για το φυσικό περιβάλλον και για την υγεία ανθρώβπων, απαιτούνται την ειδική διαδικασία αναμόρφωσης / ανακύκλωσης / εξουδετέρωσης.

ΠΑΡΑΤΗΡΗΣΕΙΣ / ΟΔΗΓΙΕΣ

Αμέλεια των κανονισμών της παρούσας οδηγίας μπορεί να προκαλέσει πχ. πυρκαγιά, έγκαυμα, ηλεκτροπληξία, τραυματισμό, υλικές και αϋλες ζημιές.
Πρόσθετες πληροφορίες για τα άλλα προϊόντα της μάρκας Kanlux είναι διαθέσιμα σε: www.kanlux.com
Η Kanlux SA Δε φέρει καμία ευθύνη γιαι αποτελέσματα πόυ προκύπτουν από αμέλεια των κανονισμών της παρούσας οδηγίας.
Η εταιρεία Kanlux SA διατηρεί το δικαίωμα τροποποίησης των οδηγιών χρήσης - η τρέχουσα έκδοση διατίθεται στην ιστοσελίδα www.kanlux.com.

MK

НАМЕНА /УПОТРЕБА

Производ наменет за употреба во домаќинствата и општа намена.

МОНТАЖА

Пред да пристапите кон монтирањето запознајте се со инструкцијата за инсталација. Монтирањето треба да се изврши од страна на лице, кое што поседува соодветни овластувања. Сите дејности треба да се одвиваат при исклучено напојување.Треба да се биде многу внимателен. Цртеж за монтирање: погледни ги илустрациите. Да не се надминува максималната моќ на оптоварување на сензорот: погледни ја илустрацијата. Производот треба да се монтира на тој начин, за да полето на дејствие на сензорот биде насочено напречно од објектот кој што се движи. Пред прва употреба треба да бидеме сигурни во правилното механично зацврстување и во правилното електрично поврзување. Производот може да се приклучи до напојувачка мрежа, која што ги исполнува стандардите за квалитет на енергијата, коишто се правно одредени. Со целта да биде сочувана степента на IP треба да се согласува пречник на кабл за напојување со пречникот на придушивач применет кај производ. Заштитено право за технични промени.

ФУНКЦИОНАЛНОСТ

(ZONA JQ-37) Производот да се употребува во затворен простор. (ALER JQ-30) Производот да се употребува натре и/или надвор од просториите. Производот автоматски го вклучува и изклучува осветлувањето под влијание на објектите, коишто се движат. Производот е способен да го контролира времето на работа (TIME) и чуствителноста (LUX)

ОПЕРАТИВНИ ПРЕПОРАКИ / КОНЗЕРВАЦИЈА

За време на конзервацијата да се изклучи од струја. Да се чисти изклучиво со деликатни и суви ткаенини. Да не се употребуваат хемиски материи за време на чистењето на производот. Производот да не се покрива. Производот да не се употребува во место каде што преовладуваат неповолни услови во околината на пример. прашина, прав, вода, влага, вибрации и слично. Производот да се монтира подалеку од извори на топлина. Производот е наменет за употреба со светилки или диоди ЛЕД. Производот може исто така да работи со флуоресцентни светилки, со предупредување, дека во зависност од видот на флуоресцентните светилки може да предизвика нивна побрза употреба. Подвижните предмети (на пример автомобил) може да предизвикаат случајно активирање на сензорот. Во делот на дејство на силни електромагнетни пречки можат да се појават пречки во работата на уредот. Производот не е наменет за индустриски цели.

ОБЈАСНУВАЊА ЗА УПОТРЕБЕНИТЕ ОЗНАЧУВАЊА И СИМБОЛИ

P1: Номинален напор, фреквенција.
P2: Максимална моќ.
P3: Производот ги исполнува барањата на Директивите на Европската Унија (ЕУ).
P4: Да се употребува само во затворен простор.
P5: (ALER JQ-30) Може да се користи во затворен и отворен простор.
P6: Заштита од постојани тела поголеми од 12мм.
P7: Заштита од постојани тела поголеми од 1, 0мм.
P8: Заштита од прскање на водата.
P9: Класа II.
Производ, при кој што, освен основната изолација заштита пред електричен удар исполнува и применета на двојна и засилена изолација.
P10: Микропауза помеѓу контактите на релето.
P11: Опсег на температурата на околината, на која што може да биде изложен производот.
P12: Симболот укажува на можноста за инсталација и употреба на производот во/на површина од нормално запалив материјал.
P13: Потврда на квалитет на производството со одобрените стандарди на територијата на Царинската унија

ЗАШТИТА НА ЖИВОТНАТА СРЕДИНА

Грижи се за чистотата и животната средина. Се препорачува сегрегација на отпадот од амбалажата.
P14: Ова означување укажува на безусловно селективно собирање на отпадот од електричната и електронската опрема. Така означените производи, не може да се изфрлаат во нормално ѓубре заедно со другиот отпад. Во спротивно ќе следи казна. Таквите производи можат да бидат штетни за животната средина и здравјето на луѓето, потребуваат специјална форма на обработка/ обновување/ рециклирање / неутрализирање.

КОМЕНТАРИ / ПРЕДЛОЗИ

Непочитување на препораките на дадената инструкција може да доведе до на пример. настанување на пожар, изгореници, изгореници од електрична струја, физички повреди и други материјални и нематеријални штети.
Дополнителни информации за продуктите на марката Kanlux се достапни на : www.kanlux.com
Kanlux SA не сноси одговорност за последиците, коишто произлегуваат од непочитувањето на препораките на дадената инструкција.
Фирмата Kanlux SA го задржува правото да се прават промени во упатството за корисникот - Сегашната верзија за преземање од www.kanlux.com.

SI

NAMEN / UPORABA

Proizvod namenjen hišni in splošni uporabi.

MONTAŽA

Pred montažo preberite navodila za uporabo. Montirati sme samo oseba, ki ima primerne kvalifikacije. Montažo naredite pri izključenem napajanju.Bodite pri montaži pazljivi. Shema montaže: glejte ilustracije. Ne smete prekoračiti maksimalne moči obremenitve detektorja: glejte ilustracije. Proizvod mora biti instaliran tako, da bi obseg delovanja bil usmerjen transverzalno do gibajočega se objekta. Pred prvo uporabo, se morate prepričati, da je montaža narejena pravilno in je pravilno vključena v električno instalacijo. Proizvod vključite samo v pravilno električno instalacijo, ki ustreza kakovostnim standardom, ki so v skladu z zakonom. Za zagotovitev ustrezne stopnje IP zaščite, je treba premeru uvodnice, ki je uporabljena v izdelku, prilagoditi premer kabla. Tehnične spremembe pridržane.

FUNKCIONALNI ZNAČAJI

(ZONA JQ-37) Proizvod namenjen notranji uporabi. (ALER JQ-30) Proizvod namenjen notrajni ali/in zunanji uporabi. Proizvod avtomatično prižga/ugasni osvetlitev pod vplivom gibajočih se objektov. Proizvod ima možnost regulacije časa dela (TIME) in občutljivosti (LUX)

NAVODILA ZA RAVNANJE / VZDRŽEVANJE

Vzdrževati samo pri izključenju iz elektronske mreže. Za čiščenje uporabljajte samo suhe in mehke tkanine. Ne smete uporabljati nobenih detergentov (zlasti kemičnih).
Ne smete zakrivati proizvoda. Proizvod ni namenjen za uporabo na prostoru, kjer so nekoristni pogoji, npr. prah, voda, vlaga, vibracije itd. Proizvod montirati daleč od izvirov teplote. Proizvod namenjen sodelovanju z LED žarnicami ali diodami. Proizdov lahko sodeluje s fluorescenčnimi žarnicami, ampak (odvisno od tipa žarnic), lahko povzroči hitrejše izrabljanje žarnic. Gibajoči se objekti (npr. avti) lahko povzročijo nenamerno aktiviranje detektorja. V primeru dela pri silnih elektromagnetičnih motnjah, pride lahko do motnji dela proizvoda. Proizvod ni namenjen industrijski uporabi.

OBJASNITEV UPORABLJENIH OZNAČITEV IN SIMBOLOV

P1: Nazivna napetost, frekvenca.
P2: Maksimalna moč.
P3: Proizvod je v skladu s pogoji direktive Evropske Unije (EU).
P4: Proizvod namenjen samo notranji uporabi.
P5: (ALER JQ-30) Proizvod namenjen zunanji in notranji uporabi.
P6: Zaščita pred trdimi telesi o velikosti večji kot 12 mm.
P7: Zaščita pred trdimi telesi o velikosti večji kot 1 mm.
P8: Zaščita pred brizgajočo vodo.
P9: 2. razred.
Pomeni, da zaščito pred električnim šokom, razen osnovne izolacije, izpolnjuje tudi uporabljena dvojna ali utrjena izolacija.
P10: Mikroodmori med stiki oddajalnika.
P11: Razpon temperature okolja, na katero je lahko izpostavljen produkt.
P12: Ta simbol pomeni, da montaža in uporaba sta možna na/v normalno vnetljivi osnovi.
P13: Potrdilo o skladnosti kakovosti proizvodnje s standardi, ki so potrjeni na ozemlju carinske unije.

VARSTVO OKOLJA

Skrbite za naravno okolje in čistočo. Priporočamo segregacijo embalažnh odpadkov.
P14: Ta označitev pomeni, da je selektivno zbiranje izrabljenih električnih in elektroničnih strojev obvezna. Ti proizvodi so lahko škodljivi za okolje in ljudsko zdravje, za to zahtevajo specialistične forme varovanja / recikliranja / uničenja.
Tak označenih proizvodov, pod pretnjo kazni z globo, ne smete odstranjevati v običajna smetišča, skupaj z drugimi odpadki.

OPOMBE / POMOČ

Neupoštevanje teh navodilih za uporabo, lahko povzroči ogroženje s požarom, elektrošokom, telesno poškodbo ter drugimi materialnimi in nematerialnimi poškodbami.
Dodatne informacije o proizvodih podjetja Kanlux, najdete na www.kanlux.com
Kanlux SA ni odgovoren za poškodbe, ki so povzročene zaradi neupoštevanja navodil za uporabo.
Podjetje Kanlux SA si pridržuje pravico do spremembe navodil - veljavna različica je na voljo na strani www.kanlux.com

RS/HR

NAMENA/UPOTREBA

Proizvod namenjen korišćenju u domaćinstvu i za opštu primenu.

MONTAŽA

Pre početka montaže pročitajte uputstvo. Montažu po mogućnosti mora da vrši stručno lice. Sve radnje obavljajte nakon isključenja napajanja. Sačuvajte posebnu opreznost. Šema montaže: gledajte slike. Vodite račune da ukupna snaga priključenih sijalica ne prekorači maksimalno dozvoljenu snagu za senzor: gledajte slike. Montirajte proizvod tako da polje rada senzora bude poprečno usmereno o odnosu na objekat koji je u pokretu. Pre prvog puštanja u rad proverite je li proizvod montiran i priključen na struju na pravilan način. Proizvod može biti priključen na napojnu mrežu koja zadovoljava zakonski određene standarde za kvalitet električne energije. U cilju sačuvanja odgovarajućeg stepena IP treba usaglasiti presek kabla za napajanje sa presekom prigušivača primenjenog u proizvodu. Zadržano pravo na tehničke izmene.

FUNKCIONALNE OSOBINE

(ZONA JQ-37) Proizvod koristi se unutra. (ALER JQ-30) Proizvod koristi se unutra i/ili izvan. Proizvod automatski uključuje i isključuje rasvetu ako se objekat kreće u dometu detekcije. Postoji mogućnost regulacije vremena rada (TIME), te osetljivosti (LUX)

PREPORUKE U VEZI EKSPLOATACIJE / KONZERVACIJA

Konzervaciju obavljajte nakon isključenja napona. Za čišćenje koristite isključivo suve, meke tkanine. Ne koristite hemijska sredstva za čišćenje. Ne pokrivajte proizvod.
Ne koristite proizvod u mestu sa nekorisnim uslovima okoline npr. prljavština, prašina, voda, vlaga, vibracije i sl. Ne montirajte proizvod blizu izvora topla. Proizvod namenjen radu sa sijalicama ili LED diodama. Proizvod također može da radi sa kompaktnim fluorescentnim sijalicama, pri čemu zavisno od tipa sijalica može uzrokovati njihovu bržu potrošnju. Pokretni objekti (npr. automobile) mogu uzrokovati slučajnu aktivaciju senzora. U polju dejstva jakih elektromagnetskih smetnji postoji mogućnost smetnje u radu proizvoda. Proizvod nije namenjen za industrijske svrhe.

OBJAŠNJENJA ZNAČENJA ISKORIŠĆENIH OZNAKA I SIMBOLA

P1: Nazivni napon struje, frekvencija.
P2: Maksimalna snaga.
P3: Proizvod u skladu sa zahtevima Direktiva Evropske unije (EU).
P4: Za korišćenje samo unutra prostorije.
P5: (ALER JQ-30) Za korišćenje unutra i izvan prostorije.
P6: Zaštita od ulaska čvrstih tela većih od 12 mm.
P7: Zaštita od ulaska čvrstih tela većih od 1,0 mm.
P8: Zaštita od pljuskanja vode.
P9: Klasa II.
Proizvod zaštićen od udara električne struje, osim osnovne izolacije, duplom ili ojačanom izolacijom.
P10: Mikropauza među kontaktima releja.
P11: Opseg temperature sredine kojoj može biti izložen proizvod.
P12: Simbol označava mogućnost montaže i korišćenja proizvoda u/na podlogu od normalno zapaljivih materijala.
P13: Potvrda kvaliteta proizvodnje prema usvojenim standardima na teritoriji Carinske unije

ZAŠTITA ŽIVOTNE SREDINE

Održavajte čistoću i brinite o životnoj sredini. Preporučujemo segregaciju otpada od ambalaže
P14: Takva oznaka pokazuje potrebu selektivnog skupljanja potrošenih električnih i elektronskih uređaja. Tako označenih proizvoda, pod pretnjom novčane kazne, ne može da se baca u obično smeće zajedno sa drugim otpadima. Takvi proizvodi mogu da budu štetni po životnu sredinu te ljudsko zdravlje, zahtevaju specijalno prerađivanje/ponovno korišćenje/recilkaža/onesposobljenje.

PRIMEDBE/UPUTSTVA

Nepridržavanje toga uputstva može dovesti do požara, opekotine, udara struje, telesne povrede, te druge materijalne i nematerijalne štete.
Dodatne informacije o proizvodima Kanlux potražite na: www.kanlux.com
Kanlux SA ne snosi odgovornost za bilo kakvu štetu koja nastane zbog nepridržavanja ovog uputstva.
Kommpanija Kanlux SA zadržava pravo da vrši izmene u korisničkom priručniku - Sadašnja verzija za preuzimanje od www.kanlux.com

BG

ПРЕДНАЗНАЧЕНИЕ / ИЗПОЛЗВАНЕ

Продукт предназначен за използване в домашни стопанства и общо предназначение.

МОНТАЖ

Преди монтаж да се прочетете инструкцията. Монтаж следва да е извършен от лице притежаващо съответни разрешения. Всяко действие да се извършва при изключено захранване. Трябва да се предприееме специални грижи. Схема на монтаж: виж илустрации. Да не се превишава максималната мощност на натоварване на сензора: виж илюстрации. Продукта трябва да се монтира така, че областта на сензора да е насочена срещу странично движещ се обект. Преди първа употреба уверете се, че механичното монтиране и електрическата връзка са правилни. Продуктът може да бъде включен към електрическата мрежа, която отговаря на стандарти за качество на енергията определени от законодателството. С оглед запазване на правилната степен на защита IP трябва да изберете диаметър на захранващия кабел в съответствие с диаметъра на кабелния щуцер, използван в продукта. Технически промени запазени.

ФУНКЦИОНАЛНИ ХАРАКТЕРИСТИКИ

(ZONA JQ-37) Да се използва продукта вътре в помещенията. (ALER JQ-30) Да се използва продукта вътре и/или извън помещенията. Продукта автоматично включва и изключва осветлението под влияние на движещи се обекти. Устройството има възможност да контролира времето на действие (TIME) и на чувствителността (LUX)

ПРЕПОРЪКИ ЗА ЕКСПЛОАТАЦИЯ/КОНСЕРВАЦИЯ

Консервация да се извършва при изключено захранване. Да се почиства само с деликатни и сухи тъкани. Да не се използват химически почистващи препарати.
Да не се закрива продукта. Да не се използва продукта на място, където има неблагоприятни атмосферни условия, като прах, вода, влага, вибрации и др.
Монтирайте устройството далеч от източници на топлина. Устройство, предназначено за използване с крушки или диоди LED. Устройството може да работи с луминесцентни лампи, обаче в зависимост от вида на луминесцентните лампи може да предизвика тяхно по-бързо изтощаване. Движещи се обекти (например коли) могат да причинят случайно активиране на сензора. Под действието на силни електромагнитни смущения могат да се появи напрекъсване на работа на устройството. Продуктът не е предназначен за промишлени цели.

ОБЯСНЕНИЕ НА ИЗПОЛЗВАНИТЕ ЗНАЦИ И СИМВОЛИ

P1: Номинално напрежение, честота.
P2: Максимална мощност.
P3: Продуктът е в съответствие с Директивите на Европейският Съюз (ЕС).
P4: Използвайте само вътре в помещенията.
P5: (ALER JQ-30) Може да се използва вътре и извън помещенията.
P6: Защита срещу твърди тела големи над 12 мм.
P7: Защита срещу твърди тела големи над 1,0 мм.
P8: Защита срещу пръски вода.
P9: Класа II.
Продукт, в който за защита срещу токов удар отговаря, освен основната изолация, приложена двойна или подсилена изолация.
P10: Микропрекъсване между контактите на релето.
P11: Температури на околната среда, на която може да бъде изложен продукта.
P12: Символът означава възможност за инсталиране и използване на продукта в/върху повърхност от нормално запалим материал.
P13: Сертификатът за съответствие потвърждава качеството на продукцията с одобрените стандарти на територията на Митническия Съюз.

ОПАЗВАНЕ НА ОКОЛНАТА СРЕДА

Пази чистотата и околната среда. Препоръчваме разделяне на отпадъците от опаковките.
P14: Това означение показва необходимостта от разделно събиране на отпадъци от електрическо и електронно оборудване. Назначени по този начин продукти, под заплаха от глоба не можете да изхвърляте в кофа за обикновен боклук заедно с други отпадъци. Тези продукти могат да бъдат вредни за околната среда и човешкото здраве, те се нуждаят от специални форми на обработка / оползотворяване / рециклиране / обезвреждане.

КОМЕНТАРИ/ПРЕДЛОЖЕНИЯ

Неспазване на препоръките на тази инструкция може да доведе напр. до пожар, попарене, електрически шок, физически травми и други материални и нематериални щети.
Допълнителна информация за продукти на марката Kanlux са на разположение на: www.kanlux.com
Kanlux SA не носи отговорност за последствията произтичащи от неспазване на препоръките на тази инструкция.
Фирма Kanlux SA запазва правото си за въвеждане на промени в инструкцията - актуалната версия е достъпна за изтегляне в интернет сайта www.kanlux.com.

RU/BY

ПРЕДНАЗНАЧЕНИЕ / ПРИМЕНЕНИЕ

Изделие предназначено для прменения в домашнем хозяйстве и для общего употребления.

УСТАНОВКА

Прежде, чем приступить к установке, следует познакомиться с инструкцией. Изделие должно замонтировать лицо с соответствующими правами. Всяческие действия следует проводить при выключенном питании. Следует соблюдать особую осторожность. Схема монтажа: смотреть иллюстрацию. Не превышать максимальной мощности нагрузки датчика: смотреть иллюстрацию. Изделие следует установить таким образом, чтобы поле действия датчика было направлено поперечно по отношению к двигающемуся объекту. Перед первым употреблением изделия следует проверить механическое крепление и электрическое соединение. Изделие может быть присоединено к питающей сети, которая исполняет качественные стандарты энергии, утвержденные правом. Для поддержания должного уровня IP следует подобрать диаметр провода питания к диаметру кабельного ввода, используемого в продукте. Технические изменения засекречены.

ФУНКЦИОНАЛЬНАЯ ХАРАКТЕРИСТИКА

(ZONA JQ-37) Изделие применяется внутри помещений. (ALER JQ-30) Изделие применяется внутри и/или снаружи помещений. Изделие автоматически включает и выключает освещение под влиянием движущихся объектов. Изделие имеет возможность регулировать время своего действия (TIME) и чуткости (LUX)

СОВЕТЫ ПО ЭКСПЛУАТАЦИИ / КОНСЕРВАЦИЯ

Консервацию проводить при выключенном питании.Чистить исключительно деликатными и сухими тканями. Не применять химических чистящих средств.
Не закрывать изделие. Не применять изделие в местах с невыгодными условиями окружения, напр. пыль, вода, влажность, вибрации и т.д. Изделие следует монтировать вдали от источников тепла. Изделие предназначено для работы с лампочками или диодами LED. Изделие может работать также с люминесцентными лампами, с одним только условием: в зависимости от типа лампы может вызвать их быстрое израсходование. Двигающиеся объекты (напр. машины) могут вызвать случайную активизацию датчика. В сфере действия сильных электромагнитных помех могут выступать перебои работы изделия. Изделие не предназначено для промышленных целей.

ОБЪЯСНЕНИЯ ПРИМЕНЯЕМЫХ ОБОЗНАЧЕНИЙ И СИМВОЛОВ

P1: Напряжение номинальное, частота.
P2: Максимальная мощность.
P3: Изделие выполняет требования Директива Европейского Союза (ЕС).
P4: Применять только внутри помещений.
P5: (ALER JQ-30) Можно применять внутри и снаружи помещений.
P6: Защита от проникновения предметов величиной более 12 мм.
P7: Защита от проникновения предметов величиной более 1,0 мм.
P8: Защита от брызг воды.
P9: II Класс.
В данном изделии защитную функцию от поражения электрическим током, кроме основной изоляции, исполняет также примененная двойная или усиленная изоляция.
P10: Микропрорыв между смычками реле.
P11: Диапазон температуры окружающей среды, в которой может работать изделие.
P12: Символ обозначает возможность установки и использования изделия в/на основании из обычного сгораемого материала.
P13: Сертификат соответствия, подтверждающий соответствие качества продукции с утвержденными стандартами на территории Таможенного союза

ЗАЩИТА ОКРУЖАЮЩЕЙ СРЕДЫ

Заботьтесь о чистоте и окружающей среде. Рекомендуем сортировку отбросов.
P14: Данное обозначение указывает на необходимость селекционного сбора использованных электрических и электронических приборов домашнего обихода. Размеченные таким образом изделия нельзя выкидывать с обыкновенным мусором, за что грозит штраф. Данные изделия могут быть опасны для окружающей среды и для здоровья людей, они требуют специальной формы переработки / восстановления / рециклинга / обезвреживания.

ПРИМЕЧАНИЯ /УКАЗАНИЯ

Несоблюдение данной инструкции может привести, например, к пожарам, ожогам, поражением электрическим током, а также к другим материальным и нематериальным убыткам.
Дополнительная информация на тему товаров марки Kanlux доступна на сайте: www.kanlux.com
АО Kanlux не несет ответственности за последствия, вызванные в связи с несоблюдением предписаний данной инструкции.
Компания Kanlux SA оставляет за собой право вносить изменения в инструкцию - текущая версия для скачивания на сайте www.kanlux.com.

UA

ПРИЗНАЧЕННЯ / ЗАСТОСУВАННЯ

Виріб призначений для застосування у домашньому господарстві і загального призначення.

МОНТАЖ

Перед початком монтажу необхідно ознайомитися з інструкцією. Монтаж повинен виконуватися особою з відповідними компетенціями. Всі операції повинні проводитися при відмікненому живленні. Необхідно бути особливо обережним.
Схема монтажу: див. ілюстрацію. Не перевищувати максимальної потужності навантаження датчика: див. ілюстрацію. Виріб необхідно монтувати таким чином, щоб поле дії датчика було направлене перпендикулярно відносно рухомого об'єкту. Перед першим використанням необхідно переконатися, що механічний монтаж і електричне підключення здійснені правильно. Виріб можна включати у мережу живлення, що відповідає стандартам щодо енергії, визначеним відповідним законодавством. Для підтримки належного рівня IP слід підібрати діаметр проводу живлення до діаметру кабельного вводу, використовуваного в продукті. Технічні зміни вимагають згоди виробника.

ФУНКЦІОНАЛЬНІ ХАРАКТЕРИСТИКИ

(ZONA JQ-37) Виріб використовується всередині приміщень. (ALER JQ-30) Виріб використовується всередині і/або зовні приміщень. Виріб автоматично вмикає і вимикає освітлення внаслідок руху об'єктів. У виробі реалізована можливість довільного регулювання часу роботи (TIME) та чутливості (LUX)

РЕКОМЕНДАЦІЇ ЩОДО ЕКСПЛУАТАЦІЇ / ОБСЛУГОВУВАННЯ

Обслуговування проводити лише при вимкненому живленні. Чистити лише м'якою та сухою тканиною. Не використовувати хімічних засобів чищення. Не накривати виробу. Виріб заборонено використовувати у місцях із шкідливими умовами, напр., пил, бруд, вода, вологa, вібрації тощо. Виріб слід встановлювати на віддалі від джерел тепла. У виробі використовуються лампочки або діоди LED. У виробі можуть також використовуватися люмінесцентні лампи, з тим застереженням, що в залежності від типу ламп можливий їхній скорійший знос. Рухомі об'єкти (напр., автомобілі) можуть спричинити випадкове спрацювання датчика. В області дії сильних електромагнітних перешкод можуть виникати перебої у роботі виробу. Виріб не призначений для промислових цілей.

ПОЯСНЕННЯ ВИКОРИСТАНИХ ПОЗНАЧЕНЬ І СИМВОЛІВ

P1: Номінальна напруга, частота.
P2: Максимальна потужність.
P3: Виріб відповідає вимогам Директив Євросоюзу (ЄС).
P4: Використовується лише всередині приміщень.
P5: (ALER JQ-30) Використовується лише всередині і зовні приміщень.
P6: Захист від проникнення твердих предметів розміром більшим, ніж 12 мм.
P7: Захист від проникнення твердих предметів розміром більшим, ніж 1,0 мм.
P8: Захист від бризків води.
P9: Клас II.
Виріб, у якому для захисту від ураження електричним струмом, окрім основної ізоляції, використовується подвійна або посилена ізоляція.
P10: Мікропроміжок між контактами реле.
P11: Діапазон температури навколишнього середовища допустимий для виробу.
P12: Символ означає, що виріб можна встановлювати та експлуатувати на поверхні з нормальними параметрами займання.
P13: Сертифікат відповідності, що підтверджує відповідність якості продукції до затверджених стандартів на території Митного союзу

ЗАХИСТ НАВКОЛИШНЬОГО СЕРЕДОВИЩА

Піклуйтеся про чистоту і зовнішнє середовище. Рекомендується розділяти відходи.
P14: Це позначення вказує на необхідність розділяти використане електричне та електронне обладнання. Вироби з таким позначенням заборонено викидати до звичайного сміття з іншими відходами під загрозою штрафу.
Такі вироби можуть спричинити шкоду навколишньому середовищу і здоров'ю людини, ці вироби потребують спеціальної форми переробки / регенерації / знешкодження.

ЗАУВАЖЕННЯ / ВКАЗІВКИ

Недотримання рекомендацій даної інструкції може спричинити, напр., пожежу, опіки, ураження електричним струмом, тілесні травми та завдати іншої матеріальної і нематеріальної шкоди.
Додаткову інформацію щодо продуктів торгової марки Kanlux можна отримати на веб-сторінці: www.kanlux.com
АТ "Kanlux" не несе відповідальності за наслідки недотримання даної інструкції.
Компанія Kanlux SA залишає за собою право вносити зміни в інструкцію - поточна версія для скачування на сайті www.kanlux.com.

LT

PASKIRTIS / TAIKYMAS

Gaminys skirtas vartoti namų ūkiuose ir bendriems vartotojų tikslams.

MONTAVIMAS

Prieš pradedant montuoti susipažink su instrukcija. Montavimą turi atlikti asmuo turintis atitinkamus įgalinimus. Visi darbai turi būti atliekami atjungus maitinimą. Būtinas ypatingas atsargumas. Montavimo schema: žiūrėk iliustracijas. Negalima peržengti sensoriaus maksimalios apkrovos: žiūrėk iliustracijas. Gaminį reikia įtaisyti tokiu būdu, kad sensoriaus veikimo laukas būtų nukreiptas skersai prieš judantį objektą. Prieš pirmą panaudojimą reikia įsitikinti, kad gaminys yra taisyklingai mechaniškai sumontuotas ir tinkamu būdu elektriškai sujungtas. Gaminys gali būti prijungtas prie maitinimo tinklo, kuris atitinka teisės aktais patvirtintus energetinius kokybės standartus. Norint išlaikyti tinkamą IP laipsnį reikia parinkti maitinimo laido skersmenį prie įrenginio riebokšlio skersmens. Draudžiama daryti techninius pakeitimus.

FUNKCIONALUMO BRUOŽAI

(ZONA JQ-37) Gaminį skirtas vartoti patalpų viduje. (ALER JQ-30) Gaminį skirtas vartoti patalpų viduje ir/arba išorėje. Gaminys automatiškai įjungia ir išjungia apšvietimą esant judančių objektų įtakoje. Gaminys leidžia reguliuoti veikimo laiką (TIME) ir jautrumą (LUX)

EKSPLOATAVIMO REKOMENDACIJOS / KONSERVAVIMAS

Konservavimas turi būti atliekamas atjungus maitinimą.Valyti tik švelniais ir sausais audiniais. Nevartoti cheminių valymo priemonių. Neuždengti gaminio apdangalais. Gaminio nevartoti vietoje kur yra nepalankios aplinkos sąlygos pvz. dulkės, vanduo, drėgmė, vibracijos ir pan. Gaminį reikia montuoti toli nuo šilumos šaltinių. Gaminys skirtas bendradarbiauti su LED lemputėmis ir diodais. Gaminys taip pat gali bendradarbiauti su lemputėmis, su sąlyga, kad priklausomai nuo lempučių tipo jos gali greičiau susidėvėti. Judantys objektai (pvz. automobiliai) gali sukelti atsitiktinį sensoriaus aktyvinimą. Didelių elektromagnetinių trikdžių veikimo teritorijoje gaminio darbas gali būti sutrukdytas. Gaminys nėra skirtas pramonei.

VARTOJAMŲ ŽENKLINIMŲ IR SIMBOLIŲ AIŠKINIMAS

P1: Nominali įtampa, dažnis.
P2: Maksimali galia.
P3: Gaminys atitinka Europos Sąjungos (ES) direktyvų reikalavimus.
P4: Vartoti tik patalpų viduje.
P5: (ALER JQ-30) Galima vartoti patalpų viduje ir išorėje.
P6: Apsauga nuo kietų kūnų didesnių negu 12mm.
P7: Apsauga nuo kietų kūnų didesnių negu 1,0mm.
P8: Apsauga nuo vandens purslų.
P9: II klasė.
Gaminys, kuriame apsaugos nuo elektros smūgio priemonės apima be pagrindinės izoliacijos, dvigubą arba sustiprintą izoliaciją.
P10: Mikrotarpas tarp relės kontaktų.
P11: Aplinkos temperatūros diapazonas, kuriame gaminio atžvilgiu nėra sukeliamas pavojus.
P12: Simbolis reiškia, kad gaminys gali būti instaliuojamas ir naudojamas ant normaliai degios medžiagos pagrindo.
P13: Atitikties sertifikatas patvirtinantis gamybos kokybę pagal užtvirtintus Muitinės Sąjungos teritorijoje standartus

APLINKOSAUGA

Rūpinkitės švarumu ir aplinka. Rekomenduojame sunaudotų pakuočių atliekų segregavimą
P14: Šis ženklinimas nurodo, kad sudevėti elektriniai ir elektroniniai įrenginiai privalo būti selektyviai surenkami. Taip paženklintų gaminių negalima išmesti į komunalinių atliekų savartyną kartu su kitomis šiukšlėmis - už tai gresia piniginė bauda.
Tokie gaminiai gali būti kenksmingi kaip aplinkai, taip ir žmonių sveikatai, jiems turi būti taikomos specialios žaliavų perdirbimo priemonės siekiant užtikrinti tų atliekų utilizavimą, nukenksminimą, antrinį panaudojimą.

PASTABOS / NURODYMAI

Nesilaikymas šios instrukcijos nurodymų gali sukelti pvz. gaisrą, nuplykimus, elektros smūgį, fizinius pažeidimus bei kitokias materialias ir nematerialias žalas.
Papildomų informacijų Kanlux markės gaminių tema rasite svetainėje: www.kanlux.com
Kanlux SA neneša atsakomybės už pasekmes kilusias dėl šios instrukcijos reikalavimų nesilaikymo.
Įmonė Kanlux SA pasilieka sau teisę keisti instrukciją - aktualią versiją rasite tinklapyje: www.kanlux.com.

LV

IZMANTOJUMS / LIETOŠANA

Izstrādājums ir paredzēts lietošanai mājsaimniecībās un vispārējam izmantojumam.

MONTĀŽA

Pirms montāžas iepazīstieties ar instrukciju. Montāža jāveic personai kam ir piemērotas kvalifikācijas. Visas darbības jāveic esot izslēgtam spriegumam. Jābūt īpaši piesardzīgam. Montāžas shēma: skaties ilustrācijas. Nepārsniedziet maksimālo sensora piepūli: skaties ilustrācijas. Izstrādājums jāsamontē tā, lai sensora darbības lauks būtu novirzīts krustveidīgi pret kustīgu objektu. Pirms pirmās lietošanas jāpārliecinās, vai ir piemērots mehāniskais piestiprinājums un elektriskā pieslēgšana. Izstrādājumu var pieslēgt barošanas elektrotīklam, kas atbilst enerģijas kvalitātes standartiem pēc likuma. Lai saglabāt attiecīgu IP līmeni, sameklēt barošanas vada diametru droseles, kas ir izmantota produktā, diametram. Aizliegts veikt tehniskas izmaiņas.

FUNKCIONĀLĀS ĪPAŠĪBAS

(ZONA JQ-37) Izstrādājums jālieto telpu iekšā. (ALER JQ-30) Izstrādājums jālieto telpu iekšā/ārpusē. Izstrādājums automātiski ieslēdz un izslēdz apgaismojumu ar kustīgu objektu iedarbību. Izstrādājumā ir iespēja regulēt darbības laiku (TIME) un jutīgumu (LUX)

EKSPLUATĀCIJAS NORĀDĪJUMI / KONSERVĀCIJA

Konservācija jāveic esot izslēgtam spriegumam. Tīrīt tikai ar delikātiem un sausiem audumiem. Nelietojiet ķīmiskus tīrīšanas līdzekļus. Neapklājiet izstrādājumu. Nelietojiet izstrādājumu vietā kur ir nelabvēlīgi ārējās vides apstākļi piem. putekļi, ūdens, mitrums, vibrācijas un līdz. Izstrādājums jāmontē tālu no siltuma avotiem. Izstrādājums ir paredzēts darbam ar spuldzēm un diodēm LED. Izstrādājums var arī sadarboties ar spuldzēm, ar nosacījumu, ka atkarīgi no spuldžu tipa, spuldzes var ātrāk nolietoties. Objekti, kas kustas (piem. automašīnas) var izraisīt nejaušu sensora ieslēgšanu. Stipru elektromagnētisku traucējumu teritorijā var parādīties traucējumi izstrādājuma darbā. Izstrādājums nav paredzēts rūpniecībai.

IZMANTOTU APZĪMĒJUMU UN SIMBOLU IZSKAIDROŠANA

P1: Nominālais spriegums, frekvence.
P2: Maksimālā jauda.
P3: Izstrādājums atbilst Eiropas Savienības direktīvu prasībām (ES).
P4: Lietot tikai telpu iekšā.
P5: (ALER JQ-30) Var lietot telpu iekšā un ārpusē.
P6: Aizsardzība no cietām vielām kas ir lielākas nekā 12mm.
P7: Aizsardzība no cietām vielām kas ir lielākas nekā 1,0mm.
P8: Aizsardzība no ūdens šļakstiem.
P9: Klase III
Zstrādājums kādā aizsardzību no elektrošoka veido, izņemot pamata izolāciju, izmantota dubulta vai pastiprināta izolācija.
P10: Mikrostarpa starp releja kontaktiem.
P11: Apkārtnes temperatūras diapazons, kādas iedarbībai var būt izstādīts izstrādājums.
P12: Simbols nozīmē, ka ir iespēja ierīkot un lietot izstrādājumu tikai uz virsmas/virsmā no normāli uzliesmojošā materiāla.
P13: Atbilstības Sertifikāts, kas apliecina produkcijas kvalitāti ar Muitas Savienības teritorijā apstiprinātajiem standartiem

VIDES AIZSARDZĪBA

Rūpējieties par tīrību un apkārtējo vidi. Ieteicam šķirot iepakojumu atkritumus.
P14: Tas apzīmējums rāda ka ir vajadzība selektīvi vākt lietotas elektriskās un elektroniskās iekārtas. Tajā veidā apzīmēti izstrādājumus, neizpildes gadījumā paredzot naudas sodu, nedrīkst izmest kopā ar parastiem atkritumiem.
Tādi izstrādājumi var būt kaitīgi videi un cilvēku veselībai, tie pieprasa speciāla tipa pārstrādāšanas / otrreizēja izmantošana / reciklēšana / neutralizēšana.

PIEZĪMES / NORĀDĪJUMI

Šis instrukcijas norādījumu neievērošana var novest līdz piem. ugunsgrēka radīšanai, apdegumiem, elektrošokam, fiziskiem ievainojumiem un citiem materiāliem vai nemateriāliem zaudējumiem.
Papildu informācija par Kanlux markas produktus ir pieejama šeit: www.kanlux.com
Kanlux SA nenes atbildību par sekām kas radīsies šīs instrukcijas norādījumu neievērošanas dēļ. Vastava IP-klasi sāilitamiseks peate valima toitejuhtme, mille läbimõõt vastaks tootes kasutatud drosseli läbimõõdule.
Firma Kanlux SA aizstāv sev tiesību mainīt instrukciju - aktuālā versija ir pieejama mājaslapā www.kanlux.com

EE

EESMÄRK / RAKENDUS

Seade mõeldud ärakasutamiseks elamumajanduses ja üldeesmärkideks.

MONTEERIMINE

Enne kokkupanemise tööde asumist tutvu kasutamisejuhendiga. Monteerimistöösid peab sooritama vastavaid kvalifikatsioone omav isik. Igasugu tehinguid sooritada väljalülitatud toitevoolu korral. Tuleb säilitada erilised ettevaatlikkuse vahendid. Monteerimise skeem: vaata illustratsiooni. Mitte ületada anduri maksimaalset võimsuse koormust: vaata illustratsiooni. Seade tuleb kinnitada sel viisil, et anduri tööväli oleks suunatud liikuva objekti suhtes perpendikulaarselt. Enne esimest kasutamist tuleb ülekontrollida seade õigepärast mehaanilist kinnitust ja elektrilist ühendust. Seade võib olla ühendatud toitlustus energiavõrguga, mis täidab seaduse poolt ettenähtud energia kvaliteedi normid. Tehnilised muudatused reserveeritud.

OTSTARBEKOHASED OMADUSED

(ZONA JQ-37) Seaded kasutada ruumide sees. (ALER JQ-30) Seaded kasutada ruumide sees ja/või väljaspool ruumi. Seade automaatselt lülitub sisse ja välja valgustuse, liikuvate objektide mõjul. Seade omab võimalust reguleerida töötamise aega (TIME) ning tundlikust (LUX)

EKSPLUATATSIOONILISED / HOOLDUS SOOVITUSED

Hooldus töösid sooritada väljalülitatud toitevooluga. Puhastada ainult õrnadega ja kuiva lapiga. Ärge kasutage keemilisi puhastusvahendeid. Ärge katke seadet. Seadet ei tohi kasutada kohtades, kus valitsevad mitte soodsad ümbrsukonna töötingimused, näiteks mustus, tolm, vesi, niiskus, vibratsioon, jne. Seadet monteerida soojusallikast võimalikult kaugele. Seade on ette nähtud koostööks LED pirnidega või dioodidega. Seade võib teha koostööd koos luminofoorvalgustitega, ainult sellise lisatingimusega, et sõltuvalt sellest mis tüüpi luminofoorvalgustiga on tegemist, võib põhjendada nende kiiremad kulumist. Liikuvad objektid (näiteks autod) võivad põhjustada anduri juhulsikku sisselülitamist. Ümbruskonnas, kus esinevad tugevad elektromagnetilise välja häired võib esineda seadme töö puuduslikus. Toode ei ole ette nähtus tööstuslikkudeks eesmärkideks.

KASUTATUD MÄRGISTUSTE JA SÜMBOLITE SELGITUSED

P1: Nominaal pinge, sagedus.
P2: Maksimaalne võimsus.
P3: Toode vastab Euroopa Liidu (EL) Direktiivide nõuetele.
P4: Kasutamiseks ainult ruumi sees.
P5: (ALER JQ-30) On lubatud kasutada nii seespool, kui ka väljaspool ruumi.
P6: Kaitse tahkete kehade eest, suuremad kui 12 mm.
P7: Kaitse tahkete kehade eest, suuremad kui 1,0 mm.
P8: Kaitse veepritsmete eest.
P9: II Klass.
Seade, kus kaitset elektrilöögi eest vastutab veel, peale põhiisolatsiooni, lisakaitsevahendid nagu kahekordne või tugevdatud isolatsioon.
P10: Mikrovahe relee kontaktide vahel.
P11: Ümbruskonna temperatuuri vahemik, millega on lubatud mõjutada seadet.
P12: Märgistatud sümbol tähendab, võimalust installeerida ja kasutada seadet pinnas/l, mis on normaalsest põlevast materialist.
P13: Vastavustunnistus, mis tõendab tootmise kvaliteedi vastavust kinnitatud standartidega Tolliliidu territooriumil.

KESKONNAKAITSE

Hoolitse puhtuse ja keskkonna eest. Soovitame pakendijäätmete segregatsiooni
P14: See märgistus näitab vajadust eraldi koguda ärakasutatud elektri- ja elektroonikas-eadmeid. Tooteid sel viisil märgistatud, trahvi ähvardusel, ei tohi väljavisata tavalisse prügikasti koos muude jäätmetega. Sellised tooted võivad olla kahjulikud keskkonnale ja inimeste tervisele, nad nõuavad erilist ümbertöötlemist / taaskasutamist / ringlussevõtu / kõrvaldamist.

MÄRKUSED / NÄPUNÄITED

Käesoleva käsiraamatus toodud soovituste eiramine, võivad põhjustada näiteks tulekahju, põletushaavu, elektrilööki, füüsilisi vigastusi ja muid kahjustusi nii materiaalseid ja immateriaalseid.
Kanlux margi all olevate toodete kohta lisainfot leiate veebil: www.kanlux.com
Kanlux SA ei kanna mingisugust vastutust juhtumite eest, mis tulenevad mitte kinnipidamisest siin toodud kasutusjuhendusest.
Firma Kanlux SA jätab endale õiguse muudatuste tegemiseks kasutusjuhendis – kehtiva versiooni saab alla laadida veebilehelt www.kanlux.com.

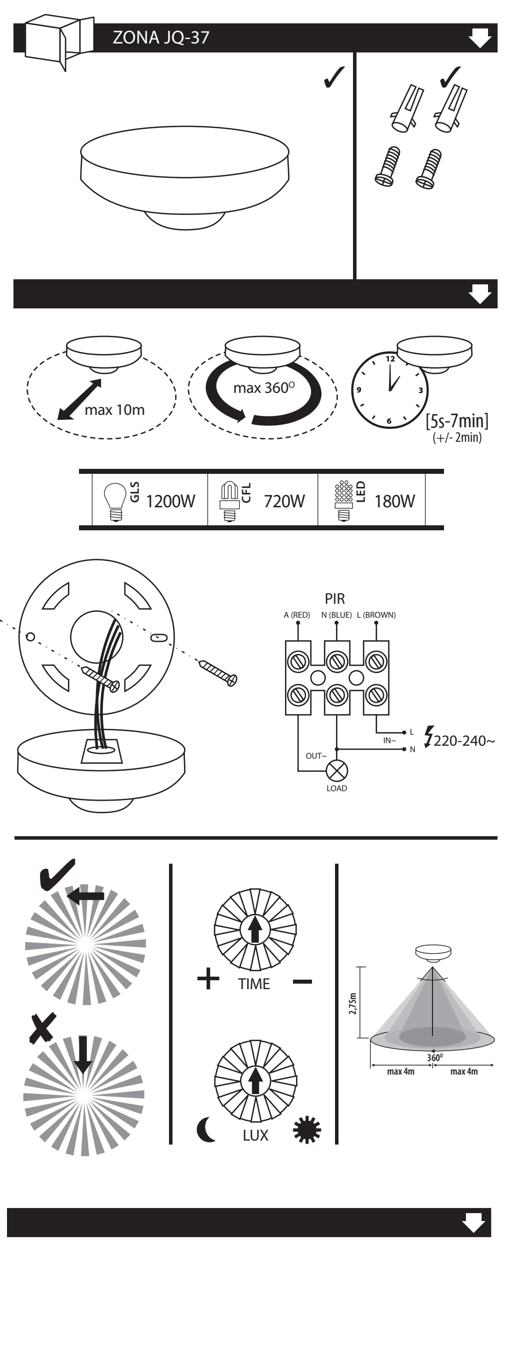

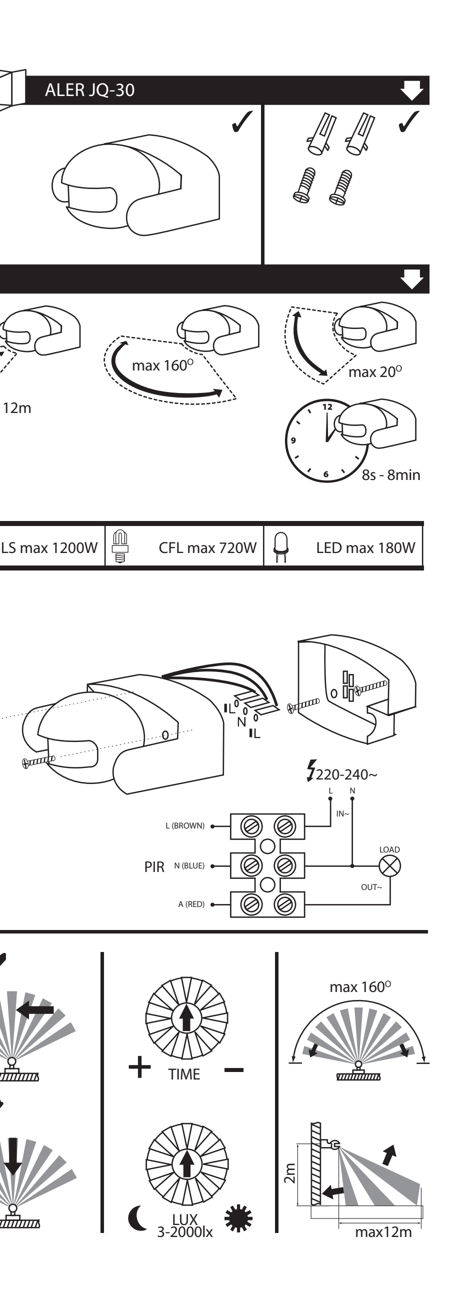

(PL) Kanlux SA, ul. Objazdowa 1-3, 41-922 Radzionków
(CZ) Distributor: Kanlux s.r.o., Sadová 618, 738 01 Frýdek-Místek
(SK) Distributor: Kanlux s.r.o., Štefánika 379/19, 911 01 Trenčín
(HU) Forgalmazza: Kanlux Kft., 9026 Győr, Bácsai út 153/b
(UA) ТОВ Kanlux, 08130, с. Петропавлівська Борщагівка вул. Леніна 1Б оф. 313 Київська обл.
(RO) Kanlux Lighting SRL, Intrarea Binelui 1A, Sector 4, 042159 Bucuresti
(RU) 000 Kanlux, ул. Комсомольская, д. 1, 142100, г. Подольск, Московская область, Российская Федерация
000 Канлюкс-Электромонтаж, ул. Комсомольская, д. 1, 142100, г. Подольск, Московская область, Российская Федерация.
(BG) Kanlux EOOD, Warehouse area Gopet Logistics, 1532 Kazichene, Sofia, ph.+359 2 42 19 623
(DE) Kanlux GmbH, Flugplatz 21, 44319 Dortmund