Завантажено з e27.com.ua

Kanlux

TURK DL-60
FRODO DL-60
FAVOR DL-60
MARC DL-60

GB
DE
FR
ES
IT
DK
NL
SE
FI
NO
PL
CZ
SK
HU
RO/MD
GR
MK
SI
RS/HR
BG
RU/BY
UA
LT
LV
EE

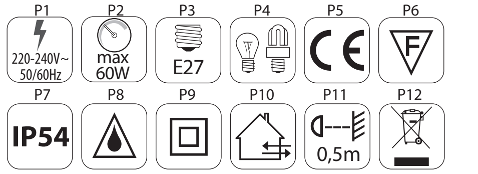

www.kanlux.com

2010/01-1

GB

INTENDED USE / APPLICATION
Product designed for the use in households and for other similar general applications.

MOUNTING
Read the manual before mounting.
Mounting should be performed by an appropriately qualified person.
Any activities to be done with disconnected power supply.
Exercise particular caution.
Mounting diagram: see pictures block [A].
Check for proper mechanical fastening and connection to electrical power prior to first use.
The product can be connected to a supply network which meets energy quality standards as prescribed by law.

FUNCTIONAL CHARACTERISTICS
Product can be used either indoors or outdoors.
Product has stronger resistance to mechanical hazards.
Energy efficient light sources can be used in this product.

USAGE GUIDELINES / MAINTENANCE
Any maintenance work must be done when the product is disconnected from power supply.
Do not cover the product.
Product may heat up to a higher temperature.
Replacement of the light source must be done when the product has cooled down.

EXPLANATIONS OF SYMBOLS USED
P1: Rated voltage, frequency.
P2: Maximum power of the light source.
P3: Base/holder.
P4: Light bulb / energy efficient compact fluorescent lamp.
P5: Product meets the requirements of EU directives.
P6: This symbol means that the product can be installed and operated in/on a surface made of materials which are normally flammable.
P7: Dust-resistant product.
P8: Protection against splashing water provided.
P9: Class II. A product in which protection against electric shock is provided not only through basic insulation, but also double or reinforced insulation.
P10: Product can be used either indoors or outdoors.
P11: The symbol describes the minimal distance of a light fixture (its light source) from the spots and objects that it's illuminating.

ENVIRONMENTAL PROTECTION
Segregation of post-packaging waste is recommended.
P12: This labelling indicates the requirement to selectively collect waste electronic and electrical equipment. Products labelled in this way must not be disposed of in the same way as other waste under the threat of a fine.
These products may be harmful to the natural environment and health, and require a special form of recycling/ neutralising.

COMMENTS/GUIDELINES
Failure to follow these instructions may result in e.g. fire, burns, electrical shock, physical injury and other material and non-material damage.
For more information about Kanlux products visit www.kanlux.com
Kanlux S.A. shall not be responsible for any damage resulting from the failure to follow these instructions.

DE

VERWENDUNG / ANWENDUNG
Produkt für die Verwendung in Haushalten und zur allgemeinen Verwendung.

MONTAGE
Lesen Sie vor der Montage die Anleitung.
Die Montage sollte von einer Person durchgeführt werden, welche die erforderliche Befugnis hat.
Alle Tätigkeiten sind bei abgeschalteter Energieversorgung durchzuführen.
Besondere Vorsicht ist zu wahren.
Montageschema: s. Zeichnung Block [A].
Vor der Inbetriebnahme muss die ordnungsgemäße mechanische Befestigung und der elektrische Anschluss geprüft werden.
Das Produkt kann an ein Elektrizitätsnetz angeschlossen werden, das die gesetzlich festgelegten Energiestandards erfüllt.

FUNKTIONELLE EIGENSCHAFTEN
Produkt zur Verwendung im Innen- und/oder Außenbereich.
Das Produkt besitzt eine erhöhte Widerstandsfähigkeit gegen mechanische Gefährdung.
Im Produkt kann eine Energiesparlampe verwendet werden.

BETRIEBSHINWEISE / WARTUNG
Die Wartung bei abgeschalteter Energieversorgung durchführen.
Das Produkt nicht bedecken.
Das Produkt kann sich aufheizen.
Der Austausch der Lichtquelle darf erst nach dem Abkühlen des Produkts erfolgen.

ERLÄUTERUNGEN ZU DEN VERWENDETEN MARKIERUNGEN UND SYMBOLEN
P1: Nennspannung, Frequenz.
P2: Maximale Leistung der Leuchtquelle.
P3: Lampensockel / Leuchte.
P4: Glühbirne / Kompakte Energiesparleuchte.
P5: Das Produkt erfüllt die Anforderungen der EU-Richtlinien.
P6: Das Symbol bedeutet, dass das Produkt auf einer Unterlage aus normal brennbarem Material installiert und verwendet werden kann.
P7: Staubgeschütztes Produkt.
P8: Geschützt gegen Spritzwasser.
P9: Klasse II. Produkt, bei dem als Schutz vor elektrischem Schlag außer der Grundisolierung auch eine doppelte oder verstärkte Isolierung verwendet wird.
P10: Verwendung im Innen- und Außenbereich.
P11: Das Symbol bezeichnet den Mindestabstand, den die Leuchte (deren Lichtquelle) von den beleuchteten Orten und Objekten haben muss.

UMWELTSCHUTZ
Wir empfehlen die Trennung der Verpackungsabfälle.
P12: Diese Kennzeichnung weist auf die Notwendigkeit hin, gebrauchte elektrische und elektronische Geräte selektiv zu sammeln. Solche gekennzeichneten Produkte dürfen nicht zusammen mit normalem Müll entsorgt werden.
Bei Zuwiederhandlung droht eine Geldstrafe. Diese Produkte können schädlich für die Umwelt und die menschliche Gesundheit sein und erfordern eine spezielle Form der Umwandlung / der Rückgewinnung / des Recyclings / der Unschädlichbarmachung

ANMERKUNGEN / HINWEISE
Die Nichtbeachtung der Empfehlungen der vorliegenden Hinweise kann u.a. zu Bränden, Verbrennungen, Stromschlägen, physischen Verletzungen und anderen materiellen und immateriellen Schäden führen.
Zusätzliche Informationen zu den Produkten der Marke Kanlux sind auf der Seite www.kanlux.com erhältlich.
Kanlux S.A. haftet nicht für Schäden, die aus dem Nichtbeachten der Empfehlungen der vorliegenden Hinweise resultieren.

ES

DESTINACIÓN/USO
Producto destinado a uso doméstico y de uso general.

INSTALACIÓN
Antes de empezar la instalación lea la instrucción.
La instalación debe se realizada por una persona autorizada.
Todas las tareas deben ser ejecutadas con la alimentación desconectada.
Hay que tener máximo cuidado.
Esquema de instalación: véase los dibujos bloque [A].
Antes de empezar el primer uso hay que asegurarse que la fijación mecánica y conexión eléctrica son correctas.
El producto puede ser conectado con la red de alimentación que cumpla con los estándares de calidad de energía definidos en la normativa vigente.

DATOS DE FUNCIONAMIENTO
Usar el producto dentro y/o fuera de los locales.
El producto tiene mayor resistencia a daños mecánicos.
En el producto se puede usar bombillas de bajo consumo de energía.

RECOMENDACIONES DE EXPLOTACIÓN / MANTENIMIENTO
Ejecutar los trabajos de mantenimiento con la alimentación desconectada.
No tapar el producto.
El producto puede calentarse a una temperatura más alta.
Cambiar la bombilla después del enfriamiento de la lámpara.

EXPLICACIÓN DE SIGNOS Y SÍMBOLOS USADOS
P1: Tensión nominal, frecuencia.
P2: Potencia máxima de la fuente de luz.
P3: Tmango / portalámparas.
P4: Bombilla / Tubo fluorescente compacto de bajo consumo de energía.
P5: El producto cumple los requisitos de las Directivas de la Unión Europea (UE) aplicables.
P6: El símbolo significa la posibilidad de instalar y usar el producto sobre una superficie del material que se quema normalmente.
P7: Producto resistente al polvo.
P8: Protección contra el agua que salpica.
P9: Clase II. El producto en el cual la protección contra la descarga eléctrica cumple, aparte del aislamiento básico, el aislamiento doble o reforzado.
P10: Uso en el interior y fuera de locales/habitaciones.
P11: El símbolo significa la distancia mínima que puede tener un portalámparas (su fuente de luz) desde el lugar y objetos que ilumina.

PROTECCIÓN DEL MEDIO AMBIENTE
Recomendamos la clasificación de deshechos que quedan de empaquetamiento.
P12: Estas marcas significan la necesidad de colección clasificada del equipo eléctrico y electrónico usado. Los productos con tal enmarcación no se debe tirar a la basura común so pena de multa, junto con otros deshechos.
Estos productos pueden ser dañinos para el medio ambiente y la salud humana, requieren una forma especial de tratamiento / recuperación / reciclaje / neutralización.

NOTAS / INDICACIONES
La inobservación de estas recomendaciones puede provocar, por ejemplo, un incendio, quemaduras, descargas eléctricas, lesiones físicas y otros daños materiales y no materiales.
Informaciones adicionales sobre los productos de Kanlux se encuentran en la siguiente página web: www.kanlux.com
Kanlux S.A. no es responsable de los efectos que se desprenden de la inobservación de recomendaciones de esta instrucción.

IT

DESTINAZIONE / USO
Prodotto destinato all'uso in ambito domestico e in ambiti generali.

ASSEMBLAGGIO
Prima di procedere con l'assemblaggio si prega di consultare le istruzioni.
L'assemblaggio deve essere effettuato da una persona con appropriata competenza.
Eseguire qualsiasi operazione con l'alimentazione disinserita.
E' necessario adottare particolare cautela.
Schema di assemblaggio: vedi illustrazioni blocco [A].
Prima del primo utilizzo, occorre accertarsi che il fissaggio meccanico e il cablaggio elettrico siano corretti.
Il prodotto può essere collegato ad una rete d'alimentazione che soddisfi gli standard di qualità energetici definiti dalla legislazione.

CARATTERISTICHE FUNZIONALI
Prodotto da utilizzare in ambienti interni e/o all'esterno.
Il prodotto possiede una resistenza maggiorata alle sollecitazioni meccaniche.
Nel prodotto è possibile inserire una sorgente luminosa a risparmio energetico.

RACCOMANDAZIONI D'USO E MANUTENZIONE
Eseguire la manutenzione solo con l'alimentazione disinserita.
Non coprire il prodotto.
Il prodotto può riscaldarsi fino a temperature elevate.
La sostituzione della sorgente luminosa deve essere effettuata dopo il raffreddamento del prodotto.

SPIEGAZIONE DELLE INDICAZIONI E DEI SIMBOLI USATI
P1: Tensione nominale, frequenza.
P2: Potenza massima della sorgente luminosa.
P3: Base / alloggiamento.
P4: Lampadina / Lampada compatta a risparmio energetico.
P5: Il prodotto soddisfa i requisiti delle Direttive dell'Unione Europea (UE).
P6: Il simbolo indica la possibilità di installazione e utilizzo del prodotto su una base di materiale normalmente infiammabile.
P7: Prodotto resistente alla polvere.
P8: Protezione contro i getti d'acqua.
P9: Classe II. Prodotto in cui la protezione contro la folgorazione è realizzata, oltre che con l'isolamento di base, con l'applicazione di un isolamento doppio o rinforzato.
P10: Utilizzabile in ambienti interni e all'esterno.
P11: Il simbolo indica la distanza minima che può avere il dispositivo di illuminazione (la sorgente luminosa) da luoghi ed oggetti da illuminare.

PROTEZIONE AMBIENTALE
Si consiglia la differenziazione degli imballaggi da smaltire
P12: Questa etichetta indica la necessità di raccolta differenziata dei rifiuti di apparecchiature elettriche ed elettroniche. I prodotti con questa etichetta, a pena di ammenda, non possono essere.
Smaltiti nella spazzatura ordinaria insieme ad altri rifiuti. Questi prodotti possono essere dannosi per l'ambiente e la salute umana, e richiedono particolari forme di trattamento / recupero / riciclaggio / neutralizzazione.

AVVERTENZE / SUGGERIMENTI
Non attenendosi alle raccomandazioni di queste istruzioni si possono provocare, ad esempio, incendi, scottature, scosse elettriche, lesioni fisiche e altri danni materiali e immateriali.
Ulteriori informazioni sui prodotti con marchio Kanlux sono disponibili all'indirizzo: www.kanlux.com
Kanlux S.A. non si assume alcuna responsabilità per le conseguenze scaturenti dall'inosservanza delle prescrizioni contenute in queste istruzioni.

DK

BESTEMMELSE / ANVENDELSE
Produktet egner sig til brug indefor husstanden og til almindeligt brug.

MONTAGE
Læs venligst vejledning før De begynde at montere.
Montagen skal foretages af en autoriseret installatør.
Afbryd altid strømmen inden installation, vedligeholdelse og reparation påbegyndes.
Installationen skal udføres med særlig forsigtighed.
Montageskema: kig på figurer i del [A].
Før produktet benyttes første gang kontrolleres der, om produktet er blevet monteret og tilsluttet til spænding korrekt.
Produktet kan tilsluttes til et forsyningsnet, der opfylder energikvalitetsstandarder ifølge loven.

FUNKTIONELLE EGENSKABER
Produktet skal anvendes indvendigt og/eller udvendigt.
Produktet har øget modstand mod mekaniske slag.
I produktet kan energibesparende lyskilder anvendes.

DRIFTSANBEFALINGER / VEDLIGEHOLDELSE
Afbryd altid strømmen inden vedligeholdelse påbegyndes.
Produktet må ikke dækkes.
Produktet kan blive varmt ved højere temperatur.
Lyskilde bør udskiftes efter produktet bliver køligt.

FORKLARINGER PÅ ANVENDTE SYMBOLER OG BETEGNELSER
P1: Nominel spænding, frekvens.
P2: Maksimal kraft af lyskilde.
P3: Bundstykke / indbygning.
P4: Pære / Kompakt energibesparende lysrør.
P5: Produktet er i overensstemmelse med EU-direktiver.
P6: Symbolet betyder, at produktet kan installeres og anvendes på et almindeligt brændbart underlag.
P7: Produktet er modstandskraftig mod støv.
P8: Beskyttelse mod vandsprøjt.
P9: II klasse. Produktet er forsynet med en grundlæggende isolering som beskyttelse mod elektrisk stød og desuden med en dobbelt eller ekstra styrket isolering.
P10: Kan anvendes både indvendigt og udvendigt.
P11: Symbolet angiver en minimal afstand, som skal holdes mellem belysningens indbinding (dens lyskilde) og belyste genstande.

MILJØBESKYTTELSE
Vi anbefaler at segregere emballageaffald.
P12: Symbolet angiver, at det er nødvendigt at samle brugt elektrisk og elektronisk udstyr selektivt. Produkter med dette symbol må ikke behandles som husholdningsaffald.
Sådanne produkter kan være miljø- og sundhedsskadelige, derfor bør de segregeres, bortskaffes og genvindes på en særlig måde.

ANMÆRKNINGER / INSTRUKTIONER
Fejlagtig anvendelse af vejledningens anbefalinger kan føre til f. eks. brand, kroppens skoldninger, elektrisk stød, fysiske skader og materiele eller immateriele skader.
Yderligere informationer om Kanlux produkter kan findes på www.kanlux.com
Kanlux påtager sig intet ansvar for skade, der opstå ved fejlagtig anvendelse af denne vejledning.

NL

BESTEMMING / TOEPASSINGSGEBIED
Product bestemt voor gebruik in huishouding en ruimen van algemeen gebruik.

MONTAGE
Voor montage lees instructie.
Montage zou kwalificeerde persoon uitvoeren.
Alle operaties doen bij losgekoppelde stroominstalatie.
Men moet bijzondere vorzichtigheid houden.
Montage schema: kijk beelden deel [A.]
Voor eerste gebruik moet men mechanische montage en elektrische aansluiting controleren.
Het product kan aangesloten worden tot elektrische leiding die vooldoet aan energie kwaliteits regels bepaald door de wetgeving.

FUNCTIONAAL EIGENSCHAPPEN
Product gebruiken in binnen en/of buiteruimen.
Product heeft verhochde tegenstand voor mechanische bloodstelling.
In het product kan men energiezuinige lichtbronnen te gebruiken.

GEBRUIKSAANWIJZING / KONSERWATIE
Konserwatiewerken alleen bij losgekoppelde elektriciteit.
Product nie verdecken.
Product kan zich verwarmen tot verhoogde temperatuur.
Uitvisseling van lichtbron moet na product afkoeling gemaakt worden.

VERKLARING VAN GEBRUIKTE SYMBOLEN EN AFKORTINGEN
P1: Ingangsstroomspanning,frequentie.
P2: Max. kracht van lichtbron.
P3: Heft / montuur.
P4: Gloeilamp/ Energiesparende kompact TL-buis.
P5: Product voldoet aan de Europaise Normen (EU).
P6: Symbool betekend mogelijkheid van montage en gebruik van het product in/op normaal ontvlambaar oppervlak.
P7: Product resistent tegen stof.
P8: Bescherming tegen sproeier water.
P9: Klas II. Product, waarin bescherming tegen elektrische schok geven, buiten basis isolatie, dubbel of versterkte isollatie.
P10: Kunnen binnen en buiten gebruikt werden.
P11: Symbool betekent minimale afstand welke kan licht montuur (haar licht bron) van licht plaatsen en ojekten .

MILIEUBESCHERMING
Aanbevolene verpakkings afvalscheiding.
P12: Dat symbool betekend selektive versameling van gebruikte elektrische en elektronische goederen. Producten met zulke symbool onder dwang van boete kan je niet tot gewone afvaal goien.
Zulke producten kunne schadelijk zijn voor het milieu en gezondheid van mensen. Ze hebben aparte form van verwerken / herstel / recykling / inactivatie nodig.

LET OP/ BIJZONDERHEDEN
Zich niet houden aan regelingen van deze instructie kan leiden onder anderen tot brand, verbrandingen, overspanningen, en ander materiele en niet materiele schaden.
Verdere informaties over producten van merk Kanlux zijn op : www.kanlux.com te vinden.
Kanlux S.A. kan niet aansprakelijk gemaakt worden voor effecten ontstaan door zich niet te houden aan deze instructie.

SE

ÄNDAMÅL / ANVÄNDNING
Produkten är avsedd för hushållsanvändning och allmänna ändamål.

MONTERING
Läs igenom bruksanvisningen före montering.
Montering ska utföras av behörig person.
Alla handlingar ska utföras med spänningen avstängd.
Iaktta särskild försiktighet.
Monteringsritning: se illustrationer i block [A].
Kontrollera före första användning att den mekaniska infästningen och den elektriska anslutningen har utförts på ett korrekt sätt.
Produkten får kopplas till ett matningsnät som uppfyller de i lag angivna standarderna för elkvalitet.

FUNKTIONELLA SÄRDRAG
Produkten är avsedd för inom- eller utomhusanvändning.
Produkten har ökat motstånd mot mekaniska faror.
Energieffektiva ljuskällor kan användas med produkten.

REKOMMENDATIONER FÖR DRIFT / UNDERHÅLL
Utför underhåll med spänningen avstängd.
Täck inte över produkten.
Produkten kan bli varm till en förhöjd temperatur.
Vänta tills produkten svalnar innan du byter ljuskällan.

FÖRKLARING AV TECKEN OCH SYMBOLER
P1: Märkspänning, frekvens.
P2: Ljuskällans maxeffekt.
P3: Skaft / sockel.
P4: Glödlampa / Lågenergilampa.
P5: Produkten överensstämmer med kraven i Europeiska gemenskapens (EG) direktiv.
P6: Symbolen betyder att produkten kan monteras och användas i/på underlag av normalt brännbart material.
P7: Dammskyddat.
P8: Skydd mot överstrilning med vatten.
P9: Klass II. Produkten är utrustad med skydd mot elektriska stötar genom dubbel isolering eller förstärkt isolering utöver den grundläggande isoleringen.
P10: Får användas både inom- och utomhus.
P11: Symbolen anger det minsta avståndet mellan armaturen (dess ljuskällor) och ytor och föremål som ska belysas.

MILJÖSKYDD
Vi rekommenderar källsortering av förpackningsavfall.
P12: Detta märke visar nödvändigheten av separat insamling av förbrukade elektriska och elektroniska produkter. Produkter med sådan märkning får inte, vid vite, kastas i vanliga sopor tillsammans med annat avfall.
Sådana produkter kan vara skadliga för miljön och människors hälsa, de kräver särskilda former av behandling / återvinning / återanvändning / bortskaffning.

ANMÄRKNINGAR / ANVISNINGAR
Underlåtenhet att följa rekommendationerna i denna bruksanvisning kan leda till t.ex. brand, brännsår, elektriska stötar, kroppsskador samt andra materiella och icke-materiella skador.
Ytterligare information om Kanlux märkesvaror finns på: www.kanlux.com
Kanlux S.A.bär inget ansvar för konsekvenser av underlåtenhet att följa rekommendationerna i denna bruksanvisning.

FI

TARKOITUKSET / SOVELLUTUKSET
Tuote on tarkoitettu talous- ja yleiskäyttöön.

ASENNUS
Lue alla olevat ohjeet ennen asennuksen aloittamista.
Ainoastaan asianmukaisesti valtuutetun henkilön pitäisi suorittaa asennuksen.
Kaikkia toimenpiteitä on suoritettava virran ollessa katkaistuna.
On toimittava erittäin varovasti.
Asennuskaava: katso kuvat osio [A].
Ennen käyttöönottoa varmista, että kiinnitys ja sähköliitäntä on suoritettu oikein.
Tuotetta on kytkettävä ainoastaan sellaiseen sähköverkkoon, joka täyttää laissa määrättyjä sähköstandardeja.

OMINAISUUDET
Tuote on tarkoitettu sisä- ja/tai ulkokäyttöön.
Tuote on suojattu mekaanista vaurioitumista vastaan.
Tuotteessa saa käyttää energiaa säästäviä valonlähteitä.

KÄYTTÖSUOSITUKSET / HUOLTO
Huoltoa on suoritettava virran ollessa katkaistuna.
Älä peitä tuotetta.
Tuote voi kuumentua huomattavasti.
Valonlähteen vaihtoa on suoritettava tuotteen jäähtyessä.

MERKINTÖJEN JA MERKKIEN SELITYS
P1: Nimellisjännite, taajuus.
P2: Suurin teho valonlähteet.
P3: Kahva / kotelo.
P4: Hehkulamppu / Energiaa säästävä pienloistelamppu.
P5: Tuote täyttää EU:n direktiivien vaatimuksia.
P6: Merkki tarkoittaa, että tuote soveltuu asennettavaksi ja käytettäväksi normaalisti palavalla alustalla/palavassa alustassa.
P7: Pölynkestävä tuote.
P8: Suojaus vesiroiskeita vastaan.
P9: II luokka. Tuote, jossa sähköiskusuojana paitsi peruseristettä toimii kaksinkertainen tai vahvistettu eriste.
P10: Soveltuu sekä sisä että ulkokäyttöön.
P11: Merkki viittaa pienimpään valaisimen (sen valonlähteen) ja valaistavien kohteiden väliseen etäisyyteen.

YMPÄRISTÖNSUOJELU
Suosittelemme lajittelemaan pakkauksen purun jälkeisiä jätteitä.
P12: Tämä merkintä tarkoittaa sitä, että kuluneet sähkölaitteet on kierrätettävä. Näin merkittyjä laitteita ei saa heittää talousjätteiden joukkoon sakon uhalla.
Tällaiset tuotteet saattavat olla haitallisia ympäristölle ja terveydelle sekä vaativat erityistä käsittely-, talteenotto-, kierrätys- tai hävitysmenetelmää

TIEDOT / OHJEET
Tämän käyttöohjeen määräyksien laiminlyönti voi aiheuttaa esim. tulipalon, palovamman, sähköiskun, loukkaantumisen sekä muita aineellisia ja aineettomia vahinkoja.
Lisätietoja Kanlux-merkkisistä tuotteista löytyy osoitteesta www.kanlux.com
Kanlux S.A. ei ole vastuussa tämän käyttöohjeen määräyksien laiminlyönnistä johtuvista seuraamuksista.

NO

ANVENDELSES- OG BRUKSOMRÅDER
Produkt til anvendelse i husholdninger eller til generell bruk.

MONTASJE
Les bruksanvisningen før du begynner montasjen.
Montasjen bør utføres av en berettiget person.
Alle handlinger foretas med strømforsyning slått av.
Vær ekstra forsiktig.
Skjema for montasje: se bilder blokk [A].
Før første bruk kontroller at produktet er riktig mekanisk festet og elektrisk tilkoblet.
Produktet må ikke kobles til et forsyningsnett som ikke oppfyller lovmessige kvalitetskrav for energi.

FUNKSJONSBESKRIVELSE
Produktet skal brukes innendørs og/eller utendørs.
Produktet er ekstra motstandsdyktig mot mekaniske skader.
Produktet kan brukes med energisparende lyskilder.

BRUKSANBEFALINGER / VEDLIKEHOLD
Vedlikeholdes med strømforsyning slått av.
Ikke dekk produktet.
Produktet må ikke varmes opp til økt temperatur.
Lyskilden byttes når produktet er avkjølt.

FORKLARINGER PÅ BRUKTE BETEGNELSER OG SYMBOLER
P1: Nominal spenning, frekvens.
P2: Lyskildens maksimale effekt.
P3: Sokkel/holder.
P4: Lyspære / Energisparende kompakt lysrør.
P5: Produktet oppfyller kravene i Den europeiske unions (EUs) direktiver.
P6: Symbolet betyr at produktet kan installeres og brukes på en overflate av et normalt brennbart material.
P7: Støvmotstandig produkt.
P8: Beskyttelse mot vannspruter.
P9: Klasse II. Produkt som beskyttes mot elektrisk sjokk både med basisisolasjon og dobbel eller styrket isolasjon.
P10: Kan brukes både innendørs og utendørs.
P11: Symbolet viser minimal avstand mellom lampeholder (dens lyskilder) og belyste steder og objekter.

MILJØVERN
Vi anbefaler å sortere pakningsavfall.
P12: Denne markeringen viser at det er nødvendig å sortere brukt elektrisk og elektronisk utstyr. Det er straffbart å kaste produkter med slik markering sammen med annet avfall.
Slike produkter kan være miljø- og helsefarlige og krever spesiell bearbeidelse / gjenvinning / resirkulering / nøytralisering.

KOMMENTARER / TIPS
Følger man ikke anbefalinger i denne bruksanvisningen, kan det føre f.eks. til brann, brannsår, elektrisk støt, fysiske skader og andre materielle og ikke materielle skader.
Mer informasjon om Kanlux produkter finnes på www.kanlux.com
Kanlux S.A. påtar seg ikke ansvaret for følgene av at anbefalingene i denne bruksanvisningen ikke ble fulgt.

PL

PRZEZNACZENIE / ZASTOSOWANIE
Wyrób przeznaczony do stosowania w gospodarstwach domowych i ogólnego przeznaczenia.

MONTAŻ
Przed przystąpieniem do montażu zapoznaj się z instrukcją.
Montaż powinna wykonać osoba posiadająca odpowiednie uprawnienia.
Wszelkie czynności wykonywać przy odłączonym zasilaniu.
Należy zachować szczególną ostrożność.
Schemat montażu: patrz ilustracje blok [A].
Przed pierwszym użyciem należy upewnić się, co do prawidłowego mocowania mechanicznego i podłączenia elektrycznego.
Wyrób może być przyłączony do sieci zasilającej, która spełnia standardy jakościowe energii określone prawem.

CECHY FUNKCJONALNE
Wyrób użytkować wewnątrz i/lub na zewnątrz pomieszczeń.
Produkt posiada podwyższoną odporność na narażenia mechaniczne.
W wyrobie można stosować energooszczędne źródła światła.

ZALECENIA EKSPLOATACYJNE / KONSERWACJA
Konserwacje wykonywać przy odłączonym zasilaniu.
Nie zakrywać wyrobu.
Wyrób może nagrzewać się do podwyższonej temperatury.
Wymianę źródła światła należy wykonać po wystygnięciu wyrobu.

WYJAŚNIENIA STOSOWANYCH OZNACZEŃ I SYMBOLI
P1: Napięcie znamionowe, częstotliwość.
P2: Moc maksymalna źródła światła.
P3: Trzonek / oprawka.
P4: Żarówka / Energooszczędna świetlówka kompaktowa.
P5: Wyrób spełnia wymagania Dyrektyw Unii Europejskiej (UE).
P6: Symbol oznacza możliwość instalacji i użytkowania wyrobu w/na podłożu z materiału normalnie palnego.
P7: Wyrób pyłoodporny.
P8: Ochrona przed bryzgami wody.
P9: Klasa II. Wyrób, w którym ochronę przed porażeniem elektrycznym spełnia, poza izolacją podstawową, zastosowana izolacja podwójna lub wzmocniona.
P10: Można stosować wewnątrz i na zewnątrz pomieszczeń.
P11: Symbol oznacza minimalną odległość jaką może mieć oprawa oświetleniowa (jej źródła światła) od miejsc i obiektów oświetlanych.

OCHRONA ŚRODOWISKA
Zalecamy segregację odpadów poopakowaniowych
P12: Oznakowanie wskazuje na konieczność selektywnego zbierania zużytego sprzętu elektrycznego i elektronicznego. Wyrobów tak oznakowanych, pod karą grzywny, nie można wyrzucać do zwykłych śmieci razem z innymi odpadami.
Wyroby takie mogą być szkodliwe dla środowiska i zdrowia ludzkiego, wymagają specjalnej formy przetwarzania, w szczególności odzysku, recyklingu i/lub unieszkodliwiania.

UWAGI / WSKAZÓWKI
Nie stosowanie się do zaleceń niniejszej instrukcji może doprowadzić np. do powstania pożaru, poparzeń, porażenia prądem elektrycznym, obrażeń fizycznych oraz innych szkód materialnych i niematerialnych.
Dodatkowe informacje na temat produktów marki Kanlux dostępne są na: www.kanlux.com
Kanlux S.A. nie ponosi odpowiedzialności za skutki wynikające z nieprzestrzegania zaleceń niniejszej instrukcji.

CZ

URČENÍ / POUŽITÍ
Výrobek určený pro použití v domácnosti nebo k podobnému použití.

MONTÁŽ
Před zahájením montáže se seznam s návodem.
Montáž by měla provádět oprávněná osoba.
Veškeré činnosti provádět při vypnutém napájení.
Je nutné dodržet ostražitost.
Schéma montáže: viz ilustrace blok [A].
Před prvním použitím se ujistit, zda mechanické připevnění a elektrické připojení jsou správně provedené.
Výrobek může být připojen k takové napájecí síti, která splňuje standardní jakostní normy podle předpisů.

FUNKČNÍ VLASTNOSTI
Výrobek používat uvnitř a/nebo vně místností.
Výrobek má zvýšenou výdrž proti mechanickým úderům.
Ve výrobku lze používat úsporné světelné zdroje.

POKYNY K PROVOZU/ ÚDRŽBA
Údržbu provádět při vypnutém napájení.
Nezakrývat výrobek.
Výrobek se nesmí přehřávat nad dopuštěnou teplotu.
Výměnu světelného zdroje provádíme až po ochladnutí výrobku.

VYSVĚTLENÍ POUŽITÝCH ZNAKŮ A SYMBOLŮ
P1: Nominální napětí, frekvence.
P2: Maximální výkon světelného zdroje.
P3: Patice / objímka.
P4: Žárovka / Úsporná kompaktní zářivka.
P5: Výrobek splňuje požadavky nařízení Evropské unie (EU).
P6: Symbol znamená možnost instalace a používání výrobku v/na podkladu z normálně hořlavého materiálu.
P7: Výrobek odolný proti prachu.
P8: Ochrana proti stříkající vodě.
P9: Třída II. Výrobek, v němž ochranu před úrazem elektrickým proudem, vedle základní izolace, zajišťuje použitá dvojí izolace anebo posílená izolace.
P10: Lze používat vně i uvnitř.
P11: Symbol znamená minimální vzdálenost jakou může mít světelný kryt (zdroj světla) od míst a osvětlovaných objektů.

OCHRANA ŽIVOTNÍHO PROSTŘEDÍ
Doporučujeme třídění poobalových odpadků.
P12: Toto značení poukazuje na nutnost sběru tříděného opotřebovaného elektro zboží. Takto označené výrobky nelze vyhazovat spolu s jinými odpadky, nedodržení tohoto zákazu bude trestáno pokutou.
Tyto výrobky mohou být lidskému zdraví škodlivé, musí být zvlášť zracovávány, utilisovány, ničeny.

POZNÁMKY / DOPORUČENÍ
Nedodržování pokynů tohoto návodu může zapříčinit požár, opaření, zranění elektrickým proudem, fyzická zranění a jiné hmotné i nehmotné škody.
Další informace o výrobcích značky Kanlux jsou dostupné na: www.kanlux.com
Kanlux A.S. neodpovídá za škody vzniklé následkem nedodržování pokynů tohoto návodu.

SK

URČENIE / POUŽITIE
Výrobok určený na použitie v domácnosti a na všeobecné použitie.

MONTÁŽ
Pred pristípenim k montáži sa oboznámte s nívodom.
Montáž by mala vykonávať patričné oprávnená osoba.
Všetky úkony vykonávajte pri vypnutom napájaní.
Zachovajte zvláštnu opatrnosť.
Schéma montáže: pozri obrázky blok [A].
Pred prvým použitím sa ubezpečte ohľadne správnosti mechanického upevnenia a elektrického prepojenia.
Výrobok sa môže zapojiť do elektrickej siete, ktorá splňa právne určené kvalitatívne energetické štandardy.

FUNKČNÉ VLASTNOSTI
Výrobok na použitie vnútri a/alebo vonku miestnosti.
Produkt má zvýšenou odolnosť proti mechanickým ohrozeniam.
Vo výrobku možno použiť svetelné zdroje šetriace energiu.

POKYNY K PREVÁDZKE / ÚDRŽBA
Konzerváciu vykonávajte pri vypnutom napájaní.
Výrobok nezakrývajte.
Výrobok sa môže zahrievať do zvýšenej teploty.
Výmenu svetelného zdroja vykonávajte až po vychladnutí výrobku.

VYSVETLÍVKY POUŽITÝCH OZNAČENÍ A SYMBOLOV
P1: Menovité napätie, frekvencia.
P2: Maximálny výkon zdroja svetla.
P3: Pätica / objímka.
P4: Žiarovka / Úsporná kompaktná žiarivka.
P5: Výrobok splňa požiadavky Smerníc Európskej únie (EU).
P6: Symbol znamená možnosť inštalácie a používania výrobku v/na podloží z materiálu normálne horľavého.
P7: Výrobok odolný prachu.
P8: Ochrana proti strekaniu vody.
P9: Trieda II. Výrobok, v ktorom ochrana proti úrazu elektrickým prúdom je dosianutá, okrem základnej izolácie, použitím dvojitej alebo spevnenej izolácie.
P10: Možno používať v interieroch aj vonku.
P11: Symbol znamená minimálnu vzdialenosť, ktorú svietidlo (jeho zdroje svetla) môže mať od osvetlovaných miest a objektov.

OCHRANA ŽIVOTNÉHO PROSTREDIA
Odporúčame triedenie obalového odpadu.
P12: Toto označenie poukazuje na nutnosť selektívneho zberu opotrebovanej elektrickej a elektronickej techniky. takto označené výrobky sa nesmejú, pod hrozbou pokuty, vyhadzovať do obyčajných košov spolu s ostatným odpadom.
Tieto výrobky môžu byť škodlivé životnému prostrediu a ľudskému zdraviu, vyžadujú špeciálnu formu spracovania / spätného získavania / recyklingu / utilizácie.

POZNÁMKY / POKYNY
Nedodržiavanie pokynov tohto návodu môže viesť napr. k vzniku požiaru, opareniu, úrazu elektrickým prúdom, telesným úrazom a dalším hmotným a nehmotným škodám.
Dodatočné informácie o výrobkoch značky Kanlux sú dostupné na: www.kanlux.com
Kanlux S.A. Nenesie zodpovednoť za následky vyplývajúce z nepodriadenia sa pokynom tohto návodu.

HU

RENDELTETÉS / ALKALMAZÁS
A termék felhasználható háztartásokban és általános rendeltetésű megvilágításhoz.

SZERELÉS
A szerelés előtt olvassa el a szerelési útmutatót.
A szerelést csak az erre jogosult személy végezheti.
A szerelés valamennyi lépését kikapcsolt áram mellett kell végezni!
A szerelés különös óvatosságot igényel!
A szerelés vázlata: blokk [A] rajzai.
Az első használat előtt ellenőrizze a mechanikus rögzítés és az elektromos összekötés megfelelősségét.
A termék kapcsolható a jogszabályban meghatározott minőségi követelményeknek megfelelő áramhálózathoz.

FUNKCIONÁLIS JELLEMVONÁSOK
A termék kültéren és/vagy beltérben használható.
A termék fokozottan ellenálló mechanikus veszéllyel szemben.
A termékben az energiatakarékos fényforrások alkalmazhatók.

HASZNÁLATI JAVASLATOK / KARBANTARTÁS
Karbantartás csak a kikapcsolt áramellátással végezhető.
A terméket lefedni tilos.
A termék felhevülhet magasabb hőmérsékletre.
A fényforrás-csere a termék lehűlése után végezhető.

AZ ALKALMAZOTT JELEK ÉS SZIMBÓLUMOK MAGYARÁZATA
P1: Névleges feszültség, frekvencia.
P2: A fényforrás maximális teljesítménye.
P3: Fej / foglalat.
P4: Izzó / Energiatakarékos kompakt fénycső.
P5: A termék megfelel az Európai Uniós irányelvek követelményeinek.
P6: Ez a szimbólum azt jelenti, hogy a termék szerelhető a normális körülményekben gyúlékony alapon.
P7: Porálló termék.
P8: Védelem a fröcskölő víz ellen.
P9: II osztály. Olyan termék, amelyben az alapvető szigetelésen kívül áramütés elleni védő elemként található még a dupla vagy erősített szigetelés.
P10: Kültéri és beltéri használatra.
P11: Ez a szimbólum mutatja a legkisebb távolságot, amely igényelt a fényforrás foglalata (a fényforrásai) és a megvilágított helyek és objektumok között.

KÖRNYEZETVÉDELEM
Javasolt a csomagolási hulladék szegregációja.
P12: Ez a jel mutatja az elhasználódott elektromos és elektronikus berendezés szelektív gyűjtésének a szükségességét. Így megjelölt termékek a bírság kiszabásának a terhe alatt szokásos szeméttárolóba nem dobhatók ki.
Ilyen termékek károsak lehetnek a környezetre és az emberi egészségre, a feldolgozás / újrahasznosítás / kezelés / hatástalanítás különös formáját igénylik.

TANÁCSOK / JAVASLATOK
A jelen útmutató figyelmen kívül hagyása a tűz, áramütés, égés, testi sérülés és egyéb anyagi és nem anyagi kár veszélyével járhat.
További információ a Kanlux termékeiről a www.kanlux.com weboldalon kapható.
Kanlux S.A. nem vállal felelősséget a jelen útmutató figyelmen kívül hagyásának az eredményeiért.

RO/MD

SCOPUL / FOLOSIREA
Produsul destinat utilizării în gospodării şi de uz general.

MONTAJUL
Înainte de a trece pentru instalarea citeşte instrucţiună.
Persoană de instalare ar trebui să fie cu autoritatea competentă.
Orice acţiune face după oprirea alimentării.
Trebuie făcută atenţia mare.
Diagrama de instalare: a se vedea ilustratii bloc [A].
Înainte de prima utilizare, asiguraţi-vă că o conexiune buna de montare mecanice si electrice.
Produsul poate fi conectat la reţea, care să corespundă standardelor de calitate definite de legislaţia de energie.

CARACTERSTICE FUNCTIONALE
Utilizaţi numai în interiorul şi/sau la exteriorul.
Produsul are rezistenţă majorată la expunerea mecanică.
In produsul poate fi folosita sursele de lumină energy- eficientă.

RECOMANDARILE DE OPERARE / INTRETINERE
Întreţinerea se face cu alimentarea oprita.
A nu se acoperă produsul.
Produsul poate fi încălzit până la temperaturile ridicate.
Înlocuirea sursei de lumină trebuie să fie efectuate după răcirea produsului.

EXPLICAREA DE MARCII SI SIMBOLURILE UTILIZATE
P1: Tensiunea nominală, frecvenţă.
P2: Puterea maximă sursei de lumină.
P3: Soclu / corpul.
P4: Becul / Energy- eficientă de fluorescenţă compactă.
P5: Produs este conform cu directivele Uniunii Europene (UE).
P6: Indică posibilitatea de instalare şi de utilizare a produsului în / pe pe suprafaţă inflamabile în mod normal.o.
P7: Produsul rezistent la praf.
P8: Protecţia împotriva splash de apă.
P9: Clasa II. Produsul, în care protecţia împotriva şocurilor electrice îndeplineşte, în afară de izolaţia de bază, aplică izolatie duble sau întărită.
P10: Utilizaţi numai în interiorul şi exteriorul.
P11: Indică distanţa minimă pe care poate are corpul de iluminat (sursă ei de lumină) de la locurile si obiectele de iluminat.

PROTECŢIE MEDIULUI
Vă recomandăm segregarea de deşeuri după ambalajele.
P12: Această etichetă indică necesitatea de colectarea separată a deşeurilor de echipamente electrice şi electronice. Produsele, astfel etichetate, sub sancţiunea amenzii, nu aveţi posibilitatea să aruncaţi la gunoi ordinar.
Împreună cu alte deşeuri. Aceste produse pot fi dăunătoare pentru mediul ambiant şi sănătatea umană, necesită forme speciale de tratare / valorificare / reciclare / eliminare.

COMENTARII / SUGESTII
Ne folosirea recomandărilor din acest ghidul poate duce la crearea unui astfel de incendiu, arsuri, un şoc electric, leziuni fizice şi alte daune materiale şi nemateriale.
Informaţii suplimentare despre produse de marcă Kanlux sunt disponibile la: www.kanlux.com
Kanlux SA nu este responsabil pentru orice consecinţele care rezultă din nepăstrarea recomandărilor din acest manual.

GR

ΠΡΟΟΡΙΣΜΟΣ / ΧΡΗΣΗ
Προϊόν για οικειακή, σπιτική και γενική χρήση.

ΣΥΝΑΡΜΟΛΟΓΗΣΗ

Загружено с 227.com.ua

Πριν από τη συναρμολόγηση διαβάστε τις οδηγίες χρήσης.
Τη συναρμολόγηση πρέπει να πραγματοποιήσειε ένα εξουσιοδοτημένο και εξειδικευμένο προσωπο.
Όλες οι ενέργειες πρέπει να πραγματοποιούνται με τη σβησμένη τροφοδοσία.
Πρέπει να λάβετε τα μέτρα ειδικής προστυασίας.
Σχέδιο συναρμολόγησης δες τις εικόνες στο τμήμα [A].
Πριν από την πρώτη χρήση πρέπει να επιβεβαιωθείτε εάν η μηχανική συναρμολόγηση και η ηλεκτρική σύνδεση είναι εντάξει.
Το προϊόν μπορεί να συνδεθεί στην τροφοδοσία που εκπληρώνει τις ποιοτικές απαιτήσεις ενέργειας σύμφωνα με την ισχυούσα νομοθεσία.

ΛΕΙΤΟΥΡΓΙΚΑ ΧΑΡΑΚΤΗΡΙΣΤΙΚΑ
Προϊόν για εσωτερική και εξωτερική χρήση.
Το προϊόν είνα απόλυτα ανθεκτικό στη μηχανική κρούση.
Μπορείτε να χρησιμοποιείτε τις οικονομικές πηγές φωτισμού μέσα στο προϊόν.

ΣΥΣΤΑΣΕΙΣ ΧΡΗΣΗΣ / ΣΥΝΤΗΡΗΣΗ
Πραγματοποιείτε τις ενέργειες συτήρησης χωρίς τροφοδοσία.
Μην καλύπτετε το προϊόν.
Το προϊόν μπορεί να ζεσταθεί έως τη μεγαλύτερη θερμοκρασία.
Ανικαταστείτε πηγές φωτισμού μετά από ψύξη του προϊόντος.

ΕΞΗΓΗΣΕΙΣ ΣΗΜΑΣΙΑΣ ΤΩΝ ΧΡΗΣΙΜΟΠΟΙΗΜΕΝΩΝ ΣΥΜΒΟΛΩΝ
P1: Ονομαστική τάση, συχνότητα.
P2: Μέγιστη ισχύς της πηγής φωτισμού.
P3: Κάλυκα / πλαίσιο.
P4: Λαμπτήρας / Οικονομικός λαμπτήρας φθορισμού συνεπτυγμένων διαστάσεων.
P5: Το προϊόν πληρώνει τις απαιτήσεις των Οδηγιών της Ευρωπαϊκής Ένωσης (ΕΕ).
P6: Το σύμβολο σημαίνει ότι το προϊόν μπορεί να συναρμολογηθεί και να χρησιμοποιηθεί μέσα/πάνω στην κανονικά εύφλεκτη βάση.
P7: Το προϊόν είναι ανθεκτικό στη σκόνη.
P8: Προστασία έναντι παφλάσμου νερού.
P9: Κάτηγορία II. Το προϊόν στο οποίο η προστασία από ηλεκτροπληξία παρέχεται βασική μόνωση και χρησιμοποιημένη διπλή μόνωση ή ενισχυμένμη μόνωση.
P10: Για εσωτερική και εξωτερική χρήση.
P11: Το σύμβολο σημαίονει ελάχιστη απόσταση που μπορεί να έχει πλαίσιο φωτισμού (της πηγής φωτισμού του) από του τόπους και τα αντικείμενα φωτισμού.

ΠΡΟΣΤΑΣΙΑ ΠΕΡΙΒΑΛΛΟΝΤΟΣ
Προτείνουμε να διαχωρίζετε απόβλητα αποσυσκευασίας.
P12: Αυτό το σύμβολο σημαίνει ανάγκη διαλεκτικής συγκέντρωσης ηλεκτρικών και ηλεκτρονικών αποβλήτων. Το προϊόν με αυτό το σύμβολο, υπό κύρωση προοστίμου, δεν πρέπει να απορίπτεται μαζί με οικιακά απορρίμματα.
Αυτά τα προϊόντια μπορούν να είναι βλαβερά για το φυσικό περιβάλλον και για την υγεία ανθρώπων, απαιτούνται την ειδική διαδικασία αναμόρφωσης / ανακύκλωσης / εξουδετέρωσης.

ΠΑΡΑΤΗΡΗΣΕΙΣ / ΟΔΗΓΙΕΣ
Αμέλεια των κανονισμών της παρούσας οδηγίας μπορεί να προκαλέσει πχ. πυρκαγιά, έγκαυμα, ηλεκτροπληξία, τραυματισμό, υλικές και αύκλες ζημιές.
Πρόσθετες πληροφορίες για τα άλλα προϊόντα της μάρκας Kanlux είναι διαθέσιμα σε: www.kanlux.com
Η Kanlux S.A. Δε φέρει καμία ευθύνη γιαι αποτελέσματα πόυ προκύπτουν από αμέλεια των κανονισμών της παρούσας οδηγίας.

MK
НАМЕНА / УПОТРЕБА
Производ наменет за употреба во домаќинствата и општа намена.

МОНТАЖА
Пред да пристапите кон монтирањето запознајте се со инструкцијата за инсталација.
Монтирањето треба да се извриши од страна на лице, кое што поседува соодветни овластувања.
Сите дејности треба да се одвиваат при исклучено напојување.
Треба да се биде многу внимателен.
Шема за монтирање: прикажана на илустрациите блок [A].
Пред првата употреба треба да бидеме сигурни во правилното механично зацврстување и во правилното електрично поврзување.
Производот може да се приклучи до напојувачка мрежа, која што ги исполнува стандардите за квалитет на енергијата, коишто се правно одредени.

ФУНКЦИОНАЛНОСТ
Производот да се употребува натре и/или надвор од просториите.
Производот поседува зголемена отпорност од механичка повреда.
Во производот може да се употребат извори на светло, коишто штедат енергија.

ОПЕРАТИВНИ ПРЕПОРАКИ / КОНЗЕРВАЦИЈА
За време на конзервацијата да се изклучи од струја.
Производот да не се покрива.
Производот може да се загрева до зголемена температура.
Замената на изворот на светлина треба да се изведе откако производот ќе се излади.

ОБЈАСНУВАЊА ЗА УПОТРЕБЕНИТЕ ОЗНАЧУВАЊА И СИМБОЛИ
P1: Номинален напор, фреквенција
P2: Максимална моќ на изворот на светлина
P3: Дршка / Тело
P4: Сијалица / компактна флуоресцентна светилка, која што штеди енергија
P5: Производот ги исполнува барањата на Директивите на Европската Унија (ЕУ)
P6: Симболот укажува на можноста за инсталација и употреба на производот во/на површина од нормално запалив материјал.
P7: Производ отпорен на прашина.
P8: Заштита од прскање на водата.
P9: Класа II, Производ, при кој што, освен основната изолација заштита пред електричен удар исполнува и применета на двојна и засилена изолација.
P10: Може да се користи во затворен и отворен простор.
P11: Симболот ја укажува минималната далечина, која што може да ја има телото за осветлување (нејзиниот извор на светлина) од местото и објектите на осветлување.

ЗАШТИТА НА ЖИВОТНАТА СРЕДИНА
Се препорачува сегрегација на отпадот од амбалажата
P12: Ова означување укажува на безусловно селективно собирање на отпадот од електричната и електронската опрема. Така означените производи, не може да се исфрлаат во нормално ѓубре заедно со другиот отпад.
Во строгиново ќе следи казна. Таквите производи можат да бидат штетни за животната средина и здравјето на луѓето, потребуваат специјална форма на обработка/ обновување/ рециклирање / неутрализирање.

КОМЕНТАРИ / ПРЕДЛОЗИ
Непочитување на препораките на дадената инструкција може да доведе до на пример. настанување на пожар, изгореници, изгореници од електрична струја, физички повреди и други материјални и нематеријални штети.
Дополнителни информации за продуктите на марката Kanlux се достапни на : www.kanlux.com
Kanlux S.A. не сноси одговорност за последиците, коишто произлегуваат од непочитувањето на препорачите на дадената инструкција.

SI
NAMEN / UPORABA
Proizvod namenjen hišni in splošni uporabi.

MONTAŽA
Pred montažo preberite navodila za uporabo.
Montirati sme samo oseba, ki ima primerne kvalifikacije.
Montažo naredite pri izključenem napajanju.
Bodite pri montaži pazljivi.
Shema montaže: glejte slike blok [A].
Pred prvo uporabo, se morate prepričati, da je montaža narejena pravilno in je pravilno vključena v električno instalacijo.
Proizvod vključite samo v pravilno električno instalacijo, ki ustreza kakovostnim standardom, ki so v skladu z zakonom.

FUNKCIONALNI ZNAČAJI
Proizvod namenjen notrajni ali/in zunanji uporabi.
Proizvod ima najvišjo zaščito proti mehaničnim udarcem.
S proizvodom lahko uporablјate energetsko varčnimi izviri svetlobe.

NAVODILA ZA RAVNANJE / VZDRŽEVANJE
Vzdrževati samo pri izključenju iz elektronske mreže.
Ne smete zakrivati proizvoda.
Proizvod se lahko ogreva do visokih temperatur.
Pred izmenjavo izvira svetla morate počakati, da se proizvod ohladi.

OBJASNITEV UPORABLJENIH OZNAČITEV IN SIMBOLOV
P1: nazivna napetost, frekvenca.
P2: maksimalna moč izvira svetlobe.
P3: Držaj / flanša.
P4: Zarnica / Energetsko varčna kompaktna fluorescenčna sijalka.
P5: Proizvod je v skladu s pogoji direktive Evropske Unije (EU).
P6: Ta simbol pomeni, da montaža in uporaba sta možna na/v normalno vnetljivi osnovi.
P7: Prahoodporen proizvod.
P8: Zaščita pred brizgajočo vodo.
P9: 2. razred. Pomeni, da zaščito pred električnim šokom, razen osnovne izolacije, izpolnjuje tudi uporabljena dvojna ali utrjena izolacija.
P10: Proizvod namenjen zunanji in notranji uporabi.
P11: Označitev pomeni minimalno oddaljenost, ki jo mora imeti svetilo (izvir svetlobe) od prostorov in objektov, ki so s tem svetilom osvetljeni.

VARSTVO OKOLJA
Priporočamo segregacijo embalažnh odpadkov.
P12: Ta označitev pomeni, da je selektivno zbiranje izrabljenih električnih in elektroničnih strojev obvezna. Ti proizvodi so lahko škodljivi za okolje in ljudsko zdravje, za to zahtevajo specialističnih form varovanja / recikliнga / uničenja.
Tak označenih proizvodov, pod pretnjo kazni z globo, ne smete odstranjevati v običajna smetišča, skupaj z drugimi odpadki.

ОРОМВЕ / РОМОČ
Neupoštevanje teh navodilih za uprabo, lahko povzroči ogroženje s požarom, elektrošokom, telesno poškodbo ter drugimi materialnimi in nematerialnimi poškodbami.
Dodatne informacije o proizvodih podjetja Kanlux, najdete na www.kanlux.com
Kanlux S.A. ni odgovoren za poškodbe, ki so povzročene zaradi neupoštevanja navodil za uporabo.

BS-HR
NAMENA/UPOTREBA
Proizvod namenjen korišćenju u domaćinstvu i za opštu primenu.

MONTAŽA
Pre početka montaže pročitajte uputstvo.
Montažu po mogućnosti mora da vrši stručno lice.
Sve radnje obavljajte nakon isključenja napajanja.
Sačuvajte posebnu opreznost.
Šema montaže: gledaj crteže blok [A].
Pre prvog pustanja u rad proverite je li proizvod montiran i priključen na struju na pravilan način.
Proizvod može biti priključen na napojnu mrežu koja zadovoljava zakonski određene standarde za kvalitet električne energije.

FUNKCIONALNE OSOBINE
Proizvod koristi se unutra i/ili izvan.
Proizvod ima povećanu otpornost na mehaničke oštećenja.
U proizvodu mogu da se koriste štedni izvori svetla.

PREPORUKE U VEZI EKSPLOATACIJE / KONZERVACIJA
Konzerviranje obavljajte nakon isključenja napona.
Ne pokrivajte proizvod.
Proizvod može se zagrevati do povećane temperature.
Zamenu izvora svetla obavljajte nakon ohlađenja proizvoda.

OBJAŠNJENJA ZNAČENJA ISKORIŠĆENIH OZNAKA I SIMBOLA
P1: Nazivni napon struje, frekvencija.
P2: Maksimalna snaga izvora svetla.
P3: Grlo.
P4: Sijalica/Štedna kompaktna fluorescentna sijalica.
P5: Proizvod u skladu sa zahtevima Direktiva Evropske unije (EU).
P6: Simbol označava mogućnost montaže i korišćenja proizvoda u/na podlogu od normalno zapaljivih materijala.
P7: Proizvod otporan na prašinu.
P8: Zaštita od pljuskanja vode.
P9: Klasa II. Proizvod zaštićen od udara električne struje, osim osnovne izolacije, duplom ili ojačanom izolacijom.
P10: Za korišćenje unutra i izvan prostorije.
P11: Simbol označava minimalnu udaljenost kućišta svetiljke (njenog izvora svetla) od mesta i objekata koje osvetljava.

ZAŠTITA ŽIVOTNE SREDINE
Preporučujemu segregaciju otpada od ambalaže.
P12: Takva oznaka pokazuje potrebu selektivnog skupljanja utrošenih električnih i elektronskih uređaja. Tako označenih proizvoda, pod pretnjom novčane kazne, ne može da se baca u obično smeće zajedno sa drugim otpadima.
Takvi proizvodi mogu da budu štetni po životnu sredinu te ljudsko zdravlje, zahtevaju specijalno prerađivanje/ponovno korišćenje/recikлža/onesposobljenje.

PRIMEDBE/UPUTSTVA
Nepridržavanje toga uputstva može dovesti do požara, opekotine, udara struje, telesne povrede, te druge materijalne i nematerijalne štete.
Dodatne informacije o proizvodima Kanlux potražite na: www.kanlux.com
Kanlux S.A. ne snosi odgovornost za bilo kakvu štetu koja nastane zbog nepridržavanja ovog uputstva.

BG
ПРЕДНАЗНАЧЕНИЕ / ИЗПОЛЗВАНЕ
Продукт е предназначен за използване в домашни стопанства и общо предназначение.

МОНТАЖ
Преди монтаж да се прочетете инструкцията.
Монтаж следва да е извършен от лице притежаващо съответни разрешения.
Всяко действие да се извършва при изключено захранване.
Трябва да се предприемеме специални грижи.
Схема на монтаж: виж илустрации блок [A].
Преди първа употреба уверете се, че механичното монтиране и електрическата връзка са правилни.
Продуктът може да бъде включен към електрическата мрежа, която отговаря на стандарти за качество на енергията определени от законодателството.

ФУНКЦИОНАЛНИ ХАРАКТЕРИСТИКИ
Да се използва продукта вътре и/или извън помещенията.
Продуктът притежава увеличена устойчивост на механични удари.
В продукта може да се използва енергоспестяващи източници на светлина.

ПРЕПОРЪКИ ЗА ЕКСПЛОАТАЦИЯ/КОНСЕРВАЦИЯ
Консервация да се извършва при изключено захранване.
Да не се закрива продукта.
Продуктът може да се нагрее до повишена температура.
Смяна на източник на светлина трябва да се извършва след охлаждане на продукта.

ОБЯСНЕНИЕ НА ИЗПОЛЗВАНИТЕ ЗНАЦИ И СИМВОЛИ
P1: Номинално напрежение, честота.
P2: Максимална мощност на източник на светлина.
P3: Цокъл / Патрон.
P4: Крушка / Енергоспестяваща луминесцентна лампа.
P5: Продуктът е в съответствие с Директивите на Европейският Съюз (ЕС).
P6: Символът означава възможност за инсталиране и използване на продукта в/върху повърхност от нормално запалим материал.
P7: Прахоустойчив продукт.
P8: Защита срещу пръски вода.
P9: Класа II. Продукт, в който за защита срещу токов удар отговаря, освен основната изолация, приложена двойна или подсилена изолация.
P10: Може да се използва вътре и извън помещенията.
P11: Символът означава минималното разстояние на осветителното тяло (неговите източници на светлина) от места и осветявани предмети.

ОПАЗВАНЕ НА ОКОЛНАТА СРЕДА
Препоръчваме разделяне на отпадъците от опаковките.
P12: Това означение показва необходимостта от разделно събиране на отпадъци от електрическо и електронно оборудване. Назначени по този начин продукти, под заплаха от глоба не можете да изхвърляте в кофа за обикновен боклук заедно с други отпадъци.
Тези продукти могат да бъдат вредни за околната среда и човешкото здраве, те се нуждаят от специални форми на обработка / оползотворяване / рециклиране / обезвреждане.

КОМЕНТАРИ/ПРЕДЛОЖЕНИЯ
Неспазване на препоръките на тази инструкция може да доведе напр. до пожар, попарене, електрически шок, физически травми и други материални и нематериални щети.

Допълнителна информация за продукти на марката Kanlux са на разположение на: www.kanlux.com
Kanlux АД не носи отговорност за последствията проистичащи от неспазване на препоръките на тази инструкция.

RU/BY
ПРЕДНАЗНАЧЕНИЕ / ПРИМЕНЕНИЕ
Изделие предназначено для применения в домашнем хозяйстве и для общего употребления.

УСТАНОВКА
Прежде, чем приступить к установке, следует познакомиться с инструкцией.
Изделие должно замонтировать лицо с соответствующими правами.
Всяческие действия следует проводить при выключенном питании.
Следует соблюдать особую осторожность.
Схема установки: смотрите на иллюстрации блок [A].
Перед первым употреблением изделия следует проверить механическое крепление и электрическое соединение.
Изделие может быть присоединено к питающей сети, которая исполняет качественные стандарты энергии, утвержденные правом.

ФУНКЦИОНАЛЬНАЯ ХАРАКТЕРИСТИКА
Изделие применяется внутри и/или снаружи помещений.
Изделие имеет повышенную устойчивость к механическим повреждениям.
В изделии нельзя применять энергоэкономные источники света.

СОВЕТЫ ПО ЭКСПЛУАТАЦИИ / КОНСЕРВАЦИЯ
Консервацию проводить при выключенном питании.
Не закрывать изделие.
Изделие может нагреваться до повышенной температуры.
Источник света следует менять после того, как изделие остынет.

ОБЪЯСНЕНИЯ ПРИМЕНЯЕМЫХ ОБОЗНАЧЕНИЙ И СИМВОЛОВ
P1: Напряжение номинальное, частота.
P2: Максимальная мощность источника света.
P3: Цоколь / патрон.
P4: Лампочка / Энергоэкономная компактная люминесцентная лампа.
P5: Изделие выполняет требования Директива Европейского Союза (ЕС).
P6: Символ обозначает возможность установки и использования изделия в/на основании из обычного сгораемого материала.
P7: Изделие пыленепроницаемое.
P8: Защита от брызг воды.
P9: II Класс. В данном изделии защитную функцию от поражения электрическим током, кроме основной изоляции, исполняет также примененая двойная или усиленная изоляция.
P10: Можно применять внутри и снаружи помещений.
P11: Символ обозначает минимальное расстояние между светильником (его источником света) и освещаемым объектом.

ЗАЩИТА ОКРУЖАЮЩЕЙ СРЕДЫ
Рекомендуем сортировку отбросов.
P12: Данное обозначение указывает на необходимость селекционного сбора использованных электрических и электронических приборов домашнего обихода. Размеченные таким образом изделия нельзя выкидывать с обыкновенным мусором.
За что грозит штраф. Данные изделия могут быть опасны для окружающей среды и для здоровья людей, они требуют специальной формы переработки / восстановления / рециклинга / обезвреживания

ПРИМЕЧАНИЯ /УКАЗАНИЯ
Несоблюдение данной инструкции может привести, например, к пожарам, ожогам, поражением электрическим током, а также к другим материальным и нематериальным убыткам.
Дополнительная информация на тему товаров марки Kanlux доступная на сайте: www.kanlux.com
АО Kanlux не несет ответственности за последствия, вызванные в связи с несоблюдением предписаний данной инструкции.

UA
ПРИЗНАЧЕННЯ / ЗАСТОСУВАННЯ
Виріб призначений для застосування у домашньому господарстві і загального призначення.

МОНТАЖ
Перед початком монтажу необхідно ознайомитися з інструкцією.
Монтаж повинен виконуватися особою з відповідними компетенціями.
Всі операції повинні проводитися при відмкненому живленні.
Необхідно бути особливо обережним.
Схема монтажу: див. ілюстрації блок [A].
Перед першим використанням необхідно переконатися, що механічний монтаж і електричне підключення здійснені правильно.
Виріб можна включати у мережу живлення, що відповідає стандартам щодо енергії, визначеним відповідним законодавством.

ФУНКЦІОНАЛЬНІ ХАРАКТЕРИСТИКИ
Виріб використовується всередині і/або зовні приміщень.
Продукт має підвищену стійкість до механічного впливу.
У виробі можна застосовувати енергоощадні джерела світла.

РЕКОМЕНДАЦІЇ ЩОДО ЕКСПЛУАТАЦІЇ / ОБСЛУГОВУВАННЯ
Обслуговування проводити лише при вимкненому живленні.
Не накривати виробу.
Виріб може нагріватися до високої температури.
Заміну джерела світла потрібно проводити після того, як виріб вистигне.

ПОЯСНЕННЯ ВИКОРИСТАНИХ ПОЗНАЧЕНЬ І СИМВОЛІВ
P1: Номінальна напруга, частота.
P2: Максимальна потужність джерела світла.
P3: Цоколь / патрон.
P4: Лампа розжарювання / Енергоощадна компактна люмінесцентна лампа.
P5: Виріб відповідає вимогам Директив Євросоюзу (ЄС).
P6: Символ означає, що виріб можна встановлювати та експлуатувати на поверхні з нормальними параметрами займання.
P7: Виріб частково захищений від потрапляння пилу.
P8: Захист від бризків води.
P9: Клас II. Виріб, у якому для захисту від ураження електричним струмом, окрім основної ізоляції, використовується подвійна або посилена ізоляція.
P10: Використовується лише всередині і зовні приміщень.
P11: Символ визначає мінімальну відстань між світильником (його джерела світла) від місць і об'єктів освітлення.

ЗАХИСТ НАВКОЛИШНЬОГО СЕРЕДОВИЩА
Рекомендується розділяти відходи.
P12: Це позначення вказує на необхідність розділяти використане електричне та електронне обладнання. Вироби з таким позначенням заборонено викидати до звичайного сміття з іншими відходами під загрозою штрафу.
Такі вироби можуть спричинити шкоду навколишньому середовищу і здоров'ю людини, ці вироби потребують спеціальної форми переробки / регенерації / знешодження.

ЗАУВАЖЕННЯ / ВКАЗІВКИ
Недотримання рекомендацій даної інструкції може спричинити, напр., пожежу, опіки, ураження електричним струмом, тілесні травми та завдати іншої матеріальної і нематеріальної шкоди.
Додаткову інформацію щодо продуктів торгової марки Kanlux можна отримати на веб-сторінці: www.kanlux.com
АТ Kanlux не несе відповідальності за наслідки недотримання даної інструкції.

LT
PASKIRTIS / TAIKYMAS
Gaminys skirtas vartoti namų ūkiuose ir bendriems vartotojų tikslams.

MONTAVIMAS
Prieš pradedant montuoti susipažinik su instrukcija.
Montavimą turi atlikti asmuo turintis atitinkamus įgalinimus.
Visi darbai turi būti atliekami atjungus maitinimą.
Būtinas ypatingas atsargumas.
Montavimo schema: žiūrėk iliustraciją bloke [A].
Prieš pirmą panaudojimą reikia įsitikinti, kad gaminys yra taisyklingai mechaniškai sumontuotas ir tinkamu būdu elektriškai sujungtas.
Gaminys gali būti prijungtas prie maitinimo tinklo, kuris atitinka teisės aktais patvirtintus energetinius kokybės standartus.

FUNKCIONALUMO BRUOŽAI
Gaminį skirtas vartoti patalpų viduje ir/arba išorėje.
Gaminys turi padidintą atsparumą mechaniniams poveikiams.
Gaminyje gali būti taikomi energiją taupantys šviesos šaltiniai.

EKSPLOATAVIMO REKOMENDACIJOS / KONSERVAVIMAS
Konservavimas turi būti atliekamas atjungus maitinimą.
Neuždengti gaminio apdangalais.
Gaminys gali įsilti iki padidintos temperatūros.
Šviesos šaltinio keitimą atlikti gaminiui atitinkamai ataušus.

VARTOJAMŲ ŽENKLINIMŲ IR SIMBOLIŲ AIŠKINIMAS
P1: Nominali įtampa, dažnis.
P2: Maksimali šviesos šaltinio galia.
P3: Galvutė / patronas.
P4: Kaitrinė lempute / Kompaktinė energiją tauponti liuminescencinė lempute.
P5: Gaminys atitinka Europos Sąjungos (ES) direktyvų reikalavimus.
P6: Simbolis reiškia, kad gaminys gali būti instaliuojamas ir naudojamas ant normaliai degios medžiagos pagrindo.
P7: Dulkėms atsparus gaminys.
P8: Apsauga nuo vandens purslų.
P9: II klasė - Gaminys, kuriame apsaugos nuo elektros smūgio priemonės apima be pagrindinės izoliacijos, dvigubą arbą sustiprintą izoliaciją.
P10: Galima vartoti patalpų viduje ir išorėje.
P11: Simbolis reiškia minimalų atstumą koki gali turėti šviestuvas (jo šviesos šaltinis) nuo apšviečiamų vietų ir objektų.

APLINKOSAUGA
Rekomenduojame sunaudotų pakuočių atliekų segregavimą.
P12: Šis ženklinimas nurodo, kad sudėveti elektriniai ir elektroniniai įrenginiai privalo būti selektyviai surenkami. Taip paženklintų gaminių negalima išmesti į komunalinių atliekų savartyną kartu su kitomis šiukšlėmis - už tai gresia piniginė bauda.
Tokie gaminiai gali būti kenksmingi kaip aplinkai, taip ir žmonių sveikatai, jiems turi būti taikomos specialios žalingų perdirbimo priemonės siekiant užtikrinti tų atliekų utilizavimą, nukenksminimą, antrinį panaudojimą.

PASTABOS / NURODYMAI
Nesilaikymas šios instrukcijos nurodymų gali sukelti pvz. gaisrą, nuplykinius, elektros smūgį, fizinius pažeidimus bei kitokias materialias ir nematerialias žalas.
Papildomų informacijų Kanlux markės gaminių tema rasite svetainėje: www.kanlux.com
Kanlux S.A. neneša atsakomybės už pasekmes kilusias dėl šios instrukcijos reikalavimų nesilaikymo.

LV
IZMANTOJUMS / LIETOŠANA
Izstrādājums ir paredzēts lietošanai mājsaimniecībās un vispārējam izmantojumam.

MONTĀŽA
Pirms montāžas iepazistieties ar instrukciju.
Montāža jāveic personai kam ir piemērotas kvalifikācijas.
Visas darbības jāveic esot izslēgtam spriegumam.
Jābūt īpaši piesardzīgam.
Montāžas shēma: skāties ilustrācijas bloks [A].
Pirms pirmās lietošanas jāpārliecinās, vai ir piemērots mehāniskais piestiprinājums un elektriskā pieslēgšana.
Izstrādājumu var pieslēgt barošanas elektrotiklam, kas atbilst enerģijas kvalitātes standartiem pēc likuma.

FUNKCIONĀLĀS ĪPAŠĪBAS
Izstrādājums jālieto telpu iekšā/ārpusē.
Produktam ir paaugstināta izturība pret mehānisko iedarbību.
Izstrādājumā var lietot energoekonomiskos gaismas avotus.

EKSPLUATĀCIJAS NORĀDĪJUMI / KONSERVĀCIJA
Konservācija jāveic esot izslēgtam spriegumam.
Neapklājiet izstrādājumu.
Izstrādājums var ieslīdities līdz paaugstinātas temperatūras.
Gaismas avota nomaiņa jāveic pēc tam kad izstrādājums atdzisies.

IZMANTOTU APZĪMĒJUMU UN SIMBOLU IZSKAIDROŠANA
P1: Nominālais spriegums, frekvence.
P2: Gaismas avota maksimālā jauda.
P3: Korpuss / rāmis.
P4: Energoekonomiskā kompaktā spuldze.
P5: Izstrādājums atbilst Eiropas Savienības direktīvu prasībām (ES).
P6: Simbols nozīmē, ka ir iespēja ierīkot un lietot izstrādājumu tikai uz virsmas/virsmā no normāli uzliesmojoša materiāla.
P7: Putekļu izturīgs izstrādājums.
P8: Aizsardzība no ūdens šļakstiem.
P9: Klase II. Izstrādājums kādā aizsardzību no elektrošoka veido, izņemot pamata izolāciju, izmantota dubulta vai pastiprināta izolācija.
P10: Var lietot telpu iekšā un ārpusē.
P11: Simbols nozīmē minimālo attālumu, kāds var būt apgaismojuma rāmim (tās gaisma avota) no vietām un apgaismotiem objektiem.

VIDES AIZSARDZĪBA
Ieteicam šķirot iepakojumu atkritumus.
P12: Tas āpzīmējums rāda ka ir vajadzība selektīvi vākt lietotas elektriskās un elektroniskās iekārtas. Tajā veidā apzīmētiem izstrādājumus, neizpildes gadījumā paredzot naudas sodu, nedrīkst izmest kopā ar parastiem atkritumiem.
Tādi izstrādājumi var būt kaitīgi videi un cilvēku veselībai, tie pieprasa speciāla tipa pārstrādāšanas / otrreizēja izmantošana / reciklēšana / neutralizēšana.

PIEZĪMES / NORĀDĪJUMI
Šis instrukcijas norādījumu neievērošana var novest līdz piem. ugunsgrēka radīšanai, apdegumiem, elektrošokam, fiziskiem ievainojumiem un citiem materiāliem vai nemateriāliem zaudējumiem.
Papildu informācija par Kanlux markas produktus ir pieejama šeit: www.kanlux.com
Kanlux S.A. nenes atbildību par sekām kas radīsies šīs instrukcijas norādījumu neievērošanas dēļ.

EE
EESMÄRK / RAKENDUS
Seade on mõeldud ärakasutamiseks elamumajanduses ja üldeesmärkideks.

MONTEERIMINE
Enne kokkupanemise tööde asumist tutvu kasutamisejuhendiga.
Monteerimistöösid peab sooritama vastavaid kvalifikatsioone omav isik.
Igasugu tehinguid sooritada väljalülitatud toitevoolu korral.
Tuleb säilitada erilised ettevaatlikkuse vahendid.
Kokkupanemise skeem: vaata blokk [A] illustratsioonni.
Enne esimest kasutamist tuleb ülekontrollida seade õigepärast mehaanilist kinnitust ja elektrilist ühendust.
Seade võib olla ühendatut toitlustus energiavõrguga, mis täidab seaduse poolt ettenähtud energia kvaliteedi normid.

OTSTARBEKOHASED OMADUSED
Seaded kasutada ruumide sees ja/või väljaspool ruumi.
Seade omab kõrgendatud vastupanu omadusi mehaanilistele vigastustele.
Seadmes võib kasutada energiatsäästvaid valguse allikaid.

EKSPLUATATSIOONILISED / HOOLDUS SOOVITUSED
Hooldus töösid soertuda väljalülitatud toitevooluga.
Ärge katke seadet.
Seade võib kuumeneda kõrgematele temperatuuridele.
Valgusallikat tuleb väljavahetada ainult peale seadme ära jahtumist.

KASUTATUD MÄRGISTUSTE JA SÜMBOLITE SELGITUSED
P1: Nominaal pinge, sagedus.
P2: Valguseallika maksimaalne võimsus.
P3: Sokkel / lambipesa.
P4: Pirn / Kompaktne energiasäästlik päevavalgustus pirn.
P5: Toode vastab Euroopa Liidu (EL) Direktiivide nõuetele.
P6: Märgistatud sümbol tähendab, võimalust installeerida ja kasutada seadet pinnas/l, mis on normaalsest põlevast materialist.
P7: Seade on tolmujuurdepääsust kaitstud.
P8: Kaitse veepritsmete eest.
P9: II Klass. Seade, kus kaitset elektrilöögi eest vastutab veel, peale põhiisolatsiooni, lisakaitsevahendid nagu kahekordne või tugevdatud isolatsioon.
P10: On lubatud kasutada nii seespool, kui ka väljaspool ruumi.
P11: Märgistatud sümbol määrab ära minimaal kauguse, mida peab tagama valgustikeha (selle valguseallikas) kohtadest ja objektidest, mida valgustab.

KESKONNAKAITSE
Soovitame pakendijäätmete segregatsiooni.
P12: See märgistus näitab vajadust eraldi koguda ärakasutatud elektri- ja elektroonikaseadmeid. Tooteid sel viisil märgistatud, trahvi ähvardusel, ei tohi väljavisata tavalisse prügikasti koos muude jäätmetega.
Sellised tooted võivad olla kahjulikud keskkonnale ja inimeste tervisele, nad nõuavad erilist ümbertöötlemist / taaskasutamist / ringlussevõtu / kõrvaldamist.

MARC DL-60

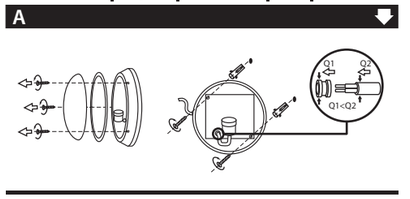

A

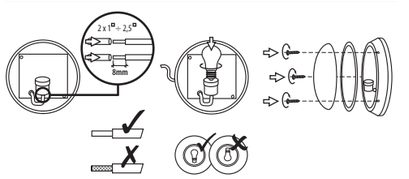

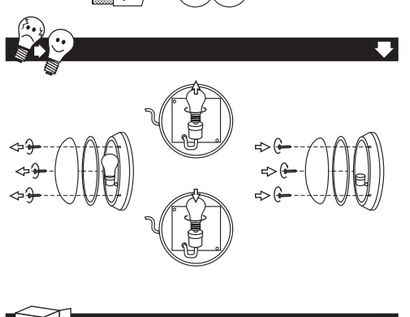

TURK DL-60

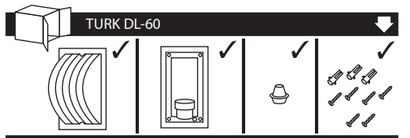

A

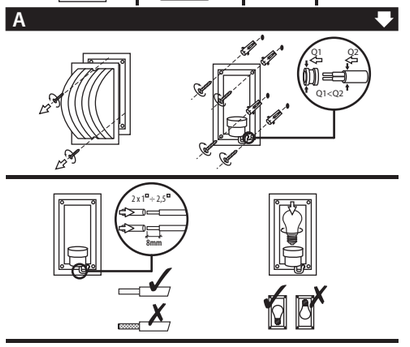

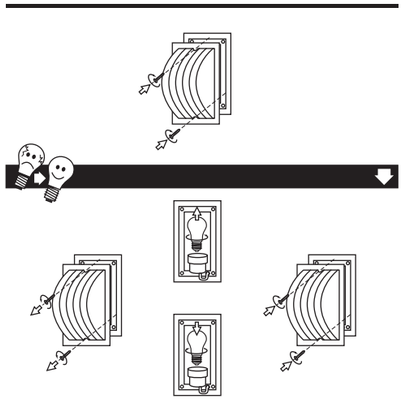

FROGO DL-60

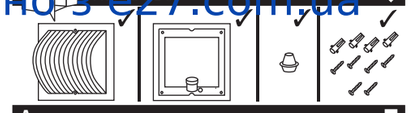

A

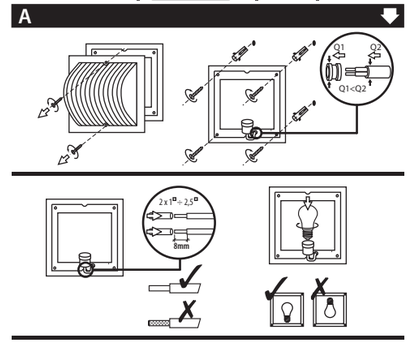

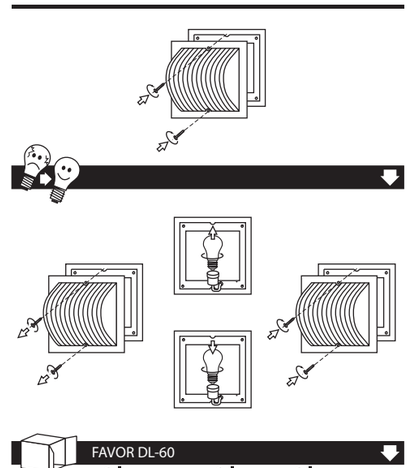

FAVOR DL-60

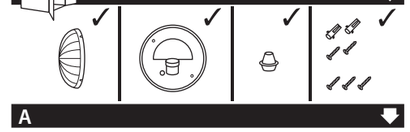

A

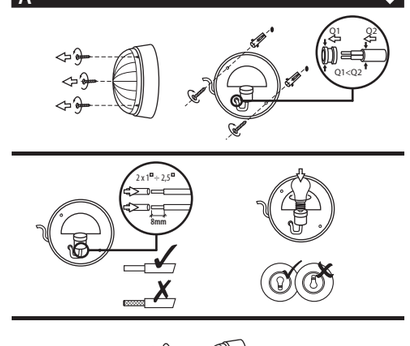

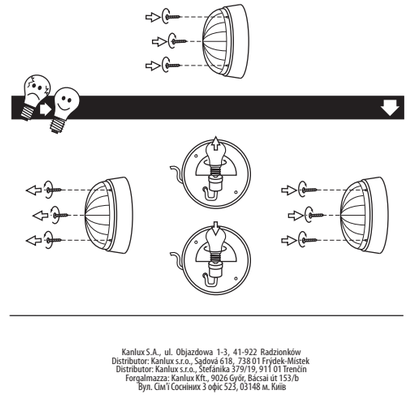

Kanlux S.A., ul. Obja zdowa 1-3, 41-922 Radzionków
Distributor: Kanlux s.r.o., Sadová 618, 738 01 Frýdek-Místek
Distributor: Kanlux s.r.o., Štefánikka 379/19, 911 01 Trenčín
Forgalmazza: Kanlux Kft., 9026 Győr, Bácsai út 153/b
Вул. Сім'ї Сосінних 3 офіс 523, 03148 м. Київ